ПП27

Артикул	L, мм	Вес, кг
ПП270115	100	0,08
ПП270215	200	0,17
ПП270315	300	0,26
ПП270415	400	0,35
ПП270515	500	0,44
ПП270615	600	0,53
ПП270715	700	0,62
ПП270815	800	0,71
ПП270915	900	0,80
ПП271015	1000	0,89
ПП271515	1500	1,34
ПП272015	2000	1,78
ПП272515	2500	2,23

Ra 12,5

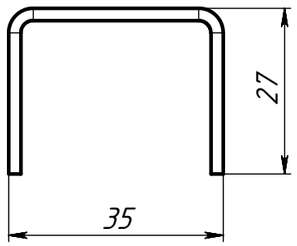

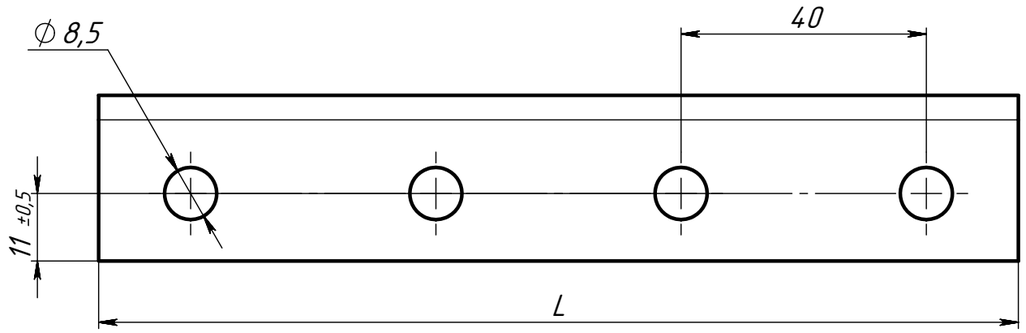

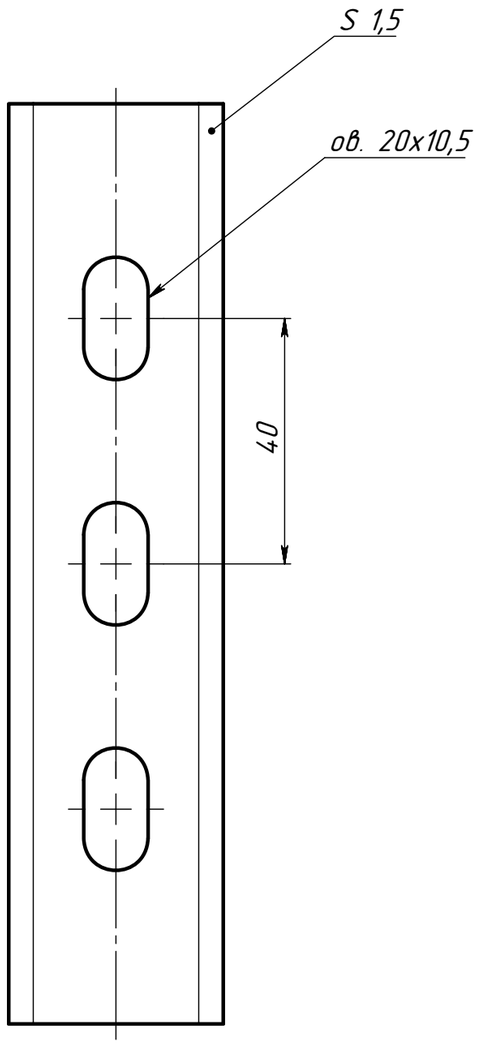

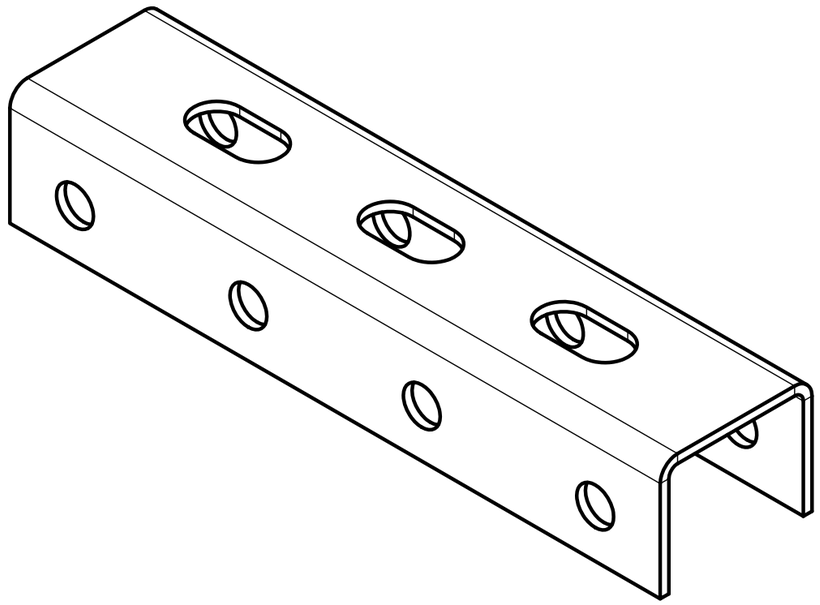

1 *Размер для справок.
2 Неуказанные предельные отклонения размеров H14, h14, ±t2/2.

Изм.	Лист	№ докум.	Подп.	Дата
Разраб.		Езерский		
Пров.				
Т. контр.				
Н. контр.				
Утв.				

ПП27

П-профиль 35x27

Лит.	Масса	Масштаб
	-	1:1
Лист	Листов 1	

ООО "ПК МКТ"

Шифр:

Формат А3

Перв. примен. | Справ. № | Подп. и дата | Инв. № дубл. | Взам. инв. № | Подп. и дата | Инв. № подл.