ТЛ

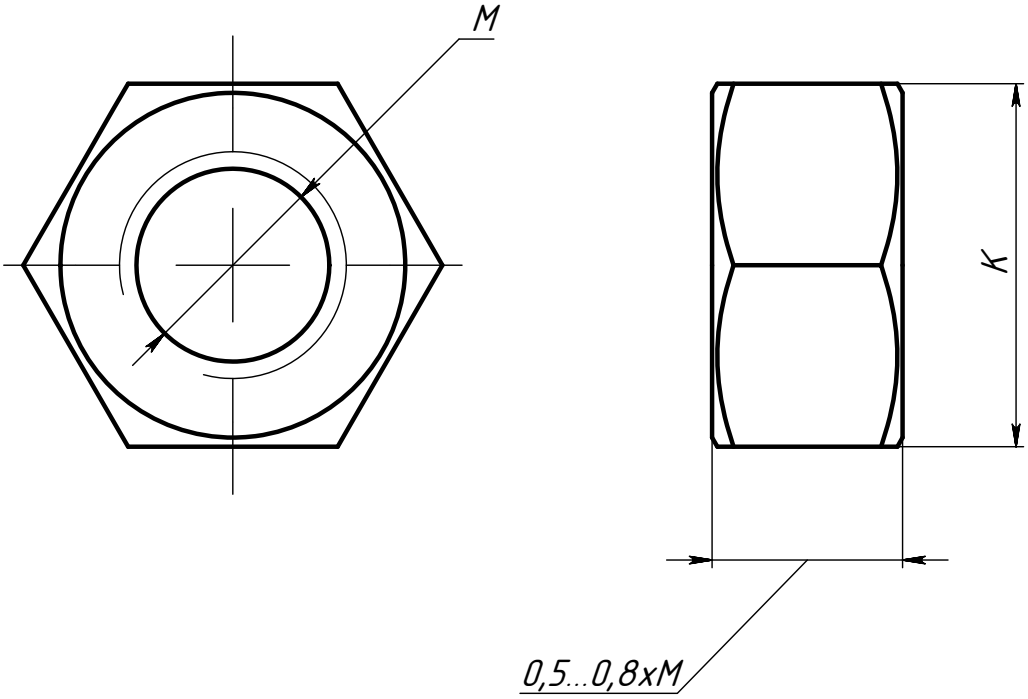

Артикул	M, мм	K, мм	Kг, шт
ГШ6	6	10	0,002
ГШ8	8	13	0,004
ГШ10	10	17	0,010
ГШ12	12	19	0,015

Перв. примен.

Справ. №

Подп. и дата

Инв. № дубл.

Взам. инв. №

Подп. и дата

Инв. № подл.

Изм.	Лист	№ докум.	Подп.	Дата
Разраб.		Езерский		
Пров.				
Т. контр.				
Н. контр.				
Утв.				

ГШ

Гайка шестигранная DIN 934

Лит.	Масса	Масштаб
	-	-
Лист	Листов 1	

ООО "ПК МКТ"

Шифр:

Формат А4