БП1

Ra 12,5

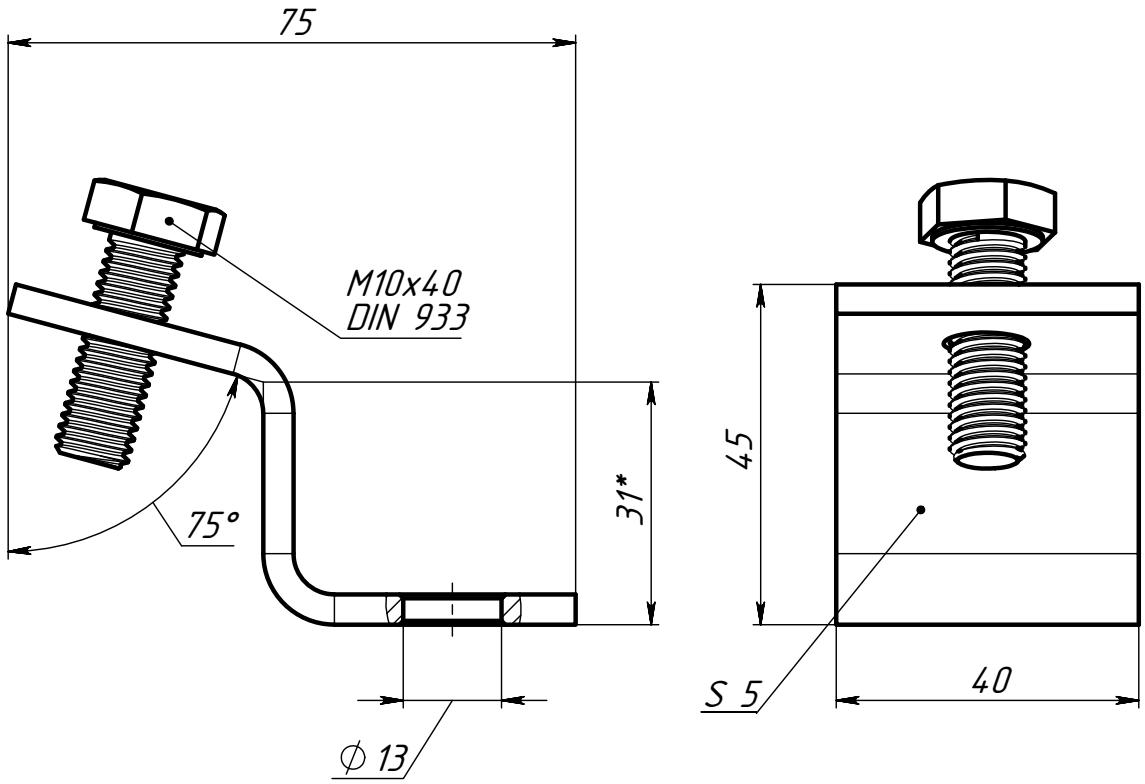

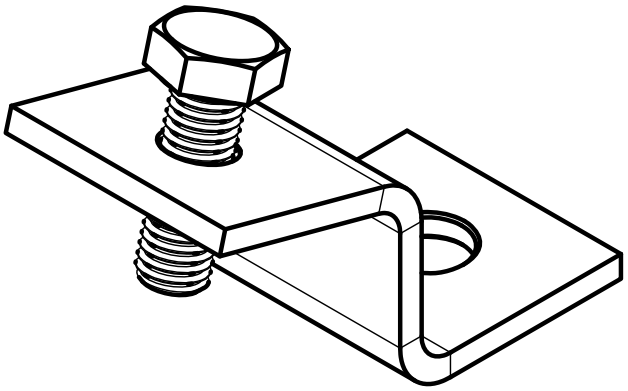

1 *Размер для справок.
2 Неуказанные предельные отклонения размеров H14, h14, ±t2/2.
3 Максимальная несущая способность составляет 1200 Н на пару прижимов.

Изм.	Лист	№ докум.	Подп.	Дата
Разраб.		Езерский		
Пров.				
Т. контр.				
Н. контр.				
Утв.				

БП1

Балочный прижим 1

СБ

Лит.	Масса	Масштаб
	0.12	1:1
Лист	Листов 1	

ООО "ПК МКТ"

Перв. примен.

Справ. №

Подп. и дата

Инв. № дубл.

Взам. инв. №

Подп. и дата

Инв. № подл.

Шифр:

Формат А4