К/10506

Ra 12,5

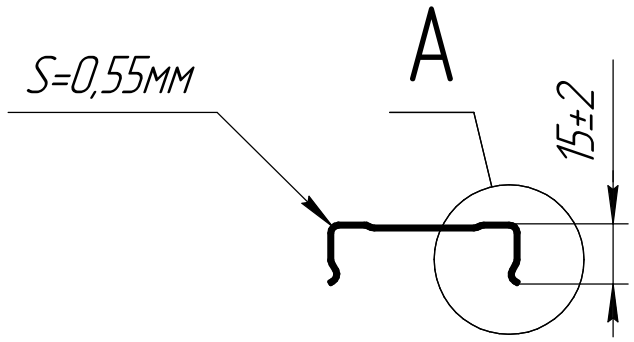

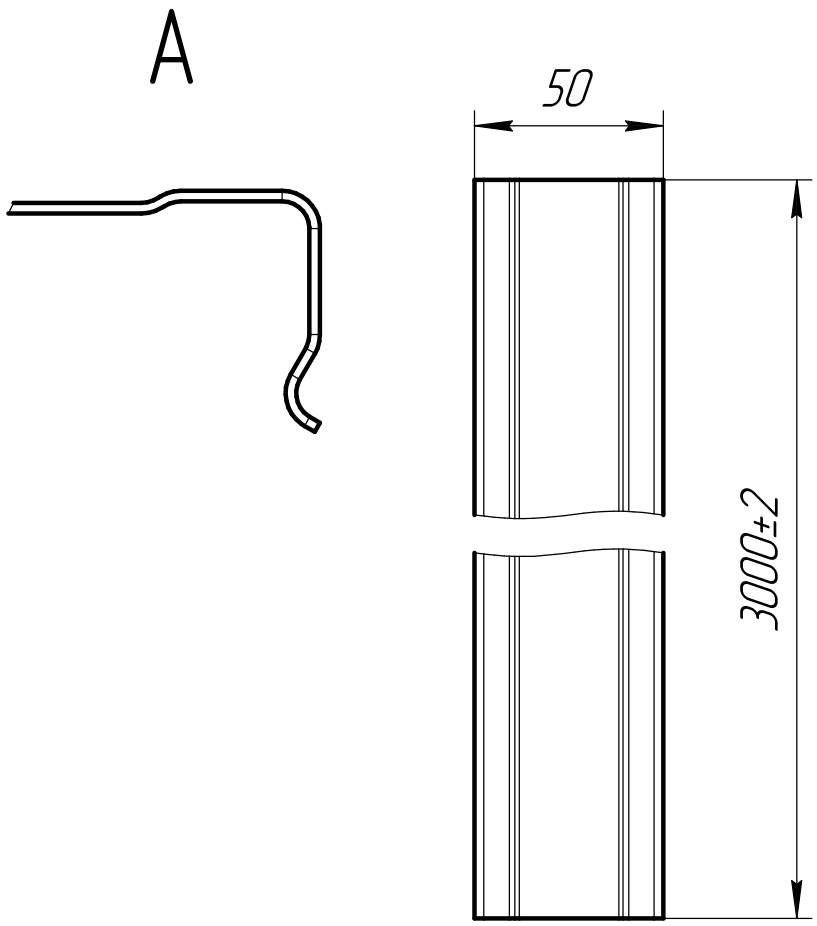

1 *Размеры для справок.
2 H14, h14, ±t2/2.

Изм.	Лист	№ докум.	Подп.	Дата
Разраб.				
Пров.				
Т.контр.				
Н.контр.				
Утв.				

К/10506

Крышка для лотка

Лит.	Масса	Масштаб
		1:5
Лист	Листов 1	

ООО "ПК МКТ"

Перв. примен. | Справ. № | Подп. и дата | Инв. № дубл. | Взам. инв. № | Подп. и дата | Инв. № подл.

Копировал Формат А4