ЛП30х100_ОЕМ

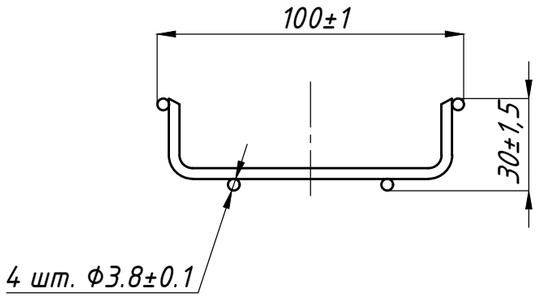

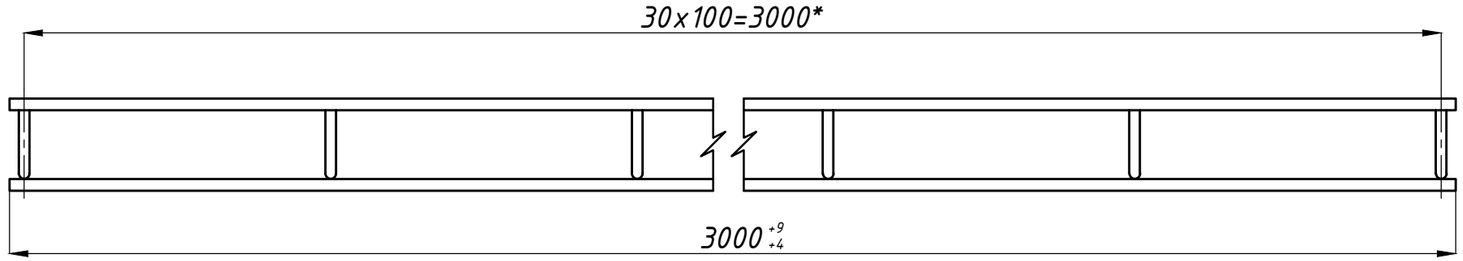

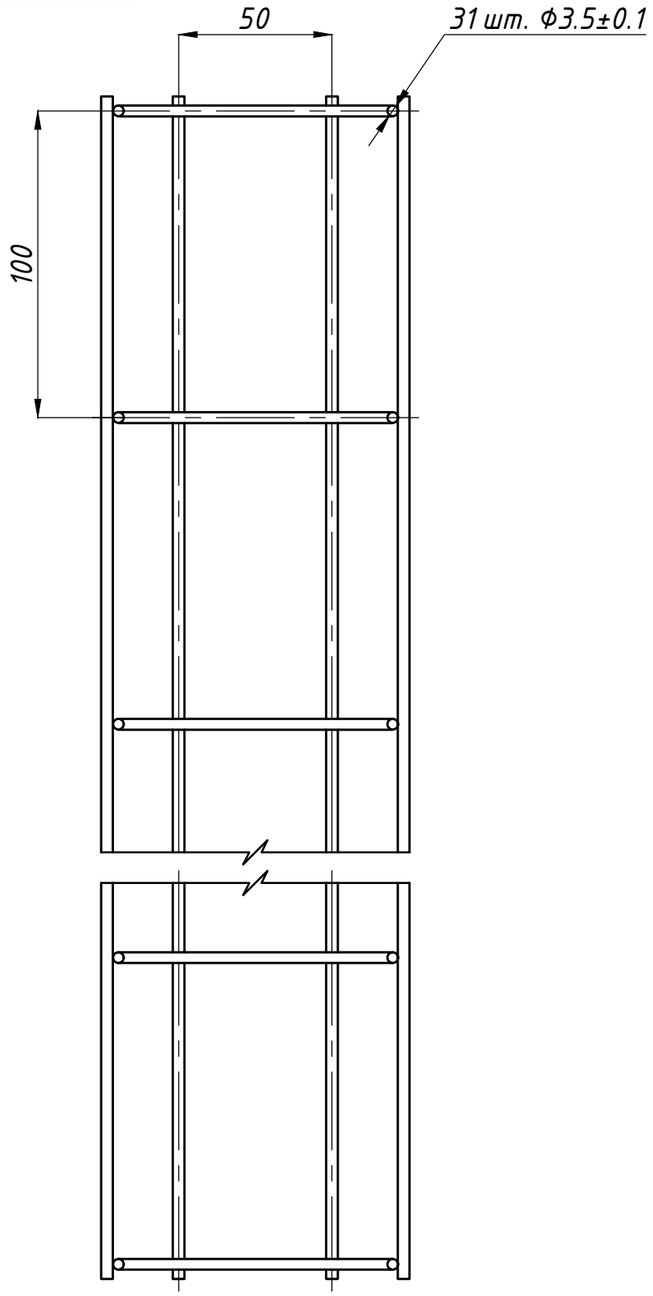

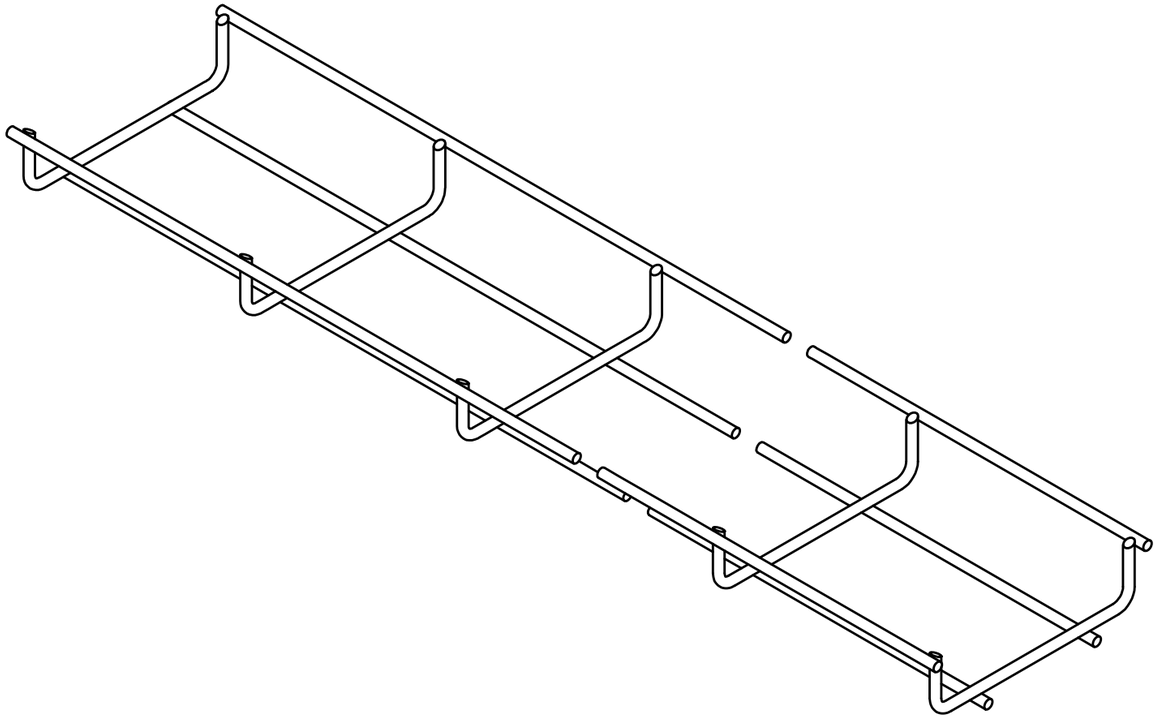

1 *Размер для справок.
2 H14, h14, ± t2/2.

Изм.	Лист	№ докум.	Подп.	Дата	ЛП30х100_ОЕМ		
Разраб.		Езерский			Лоток проволочный 30х100х3000	Лит.	Масса: 1,35 / Масштаб: 1:2
Пров.						Лист	Листов 1
Т. контр.							
Н. контр.					Проволока ГОСТ 3282-74(цинк, черная)	ООО "ПК МКТ"	
Утв.							

Шифр: Копировал Формат А3

Перв. примен. | Справ. № | Подп. и дата | Инв. № дубл. | Взам. инв. № | Подп. и дата | Инв. № подл.

Файл: ЛП30х100_ОЕМ