ПЛ5006

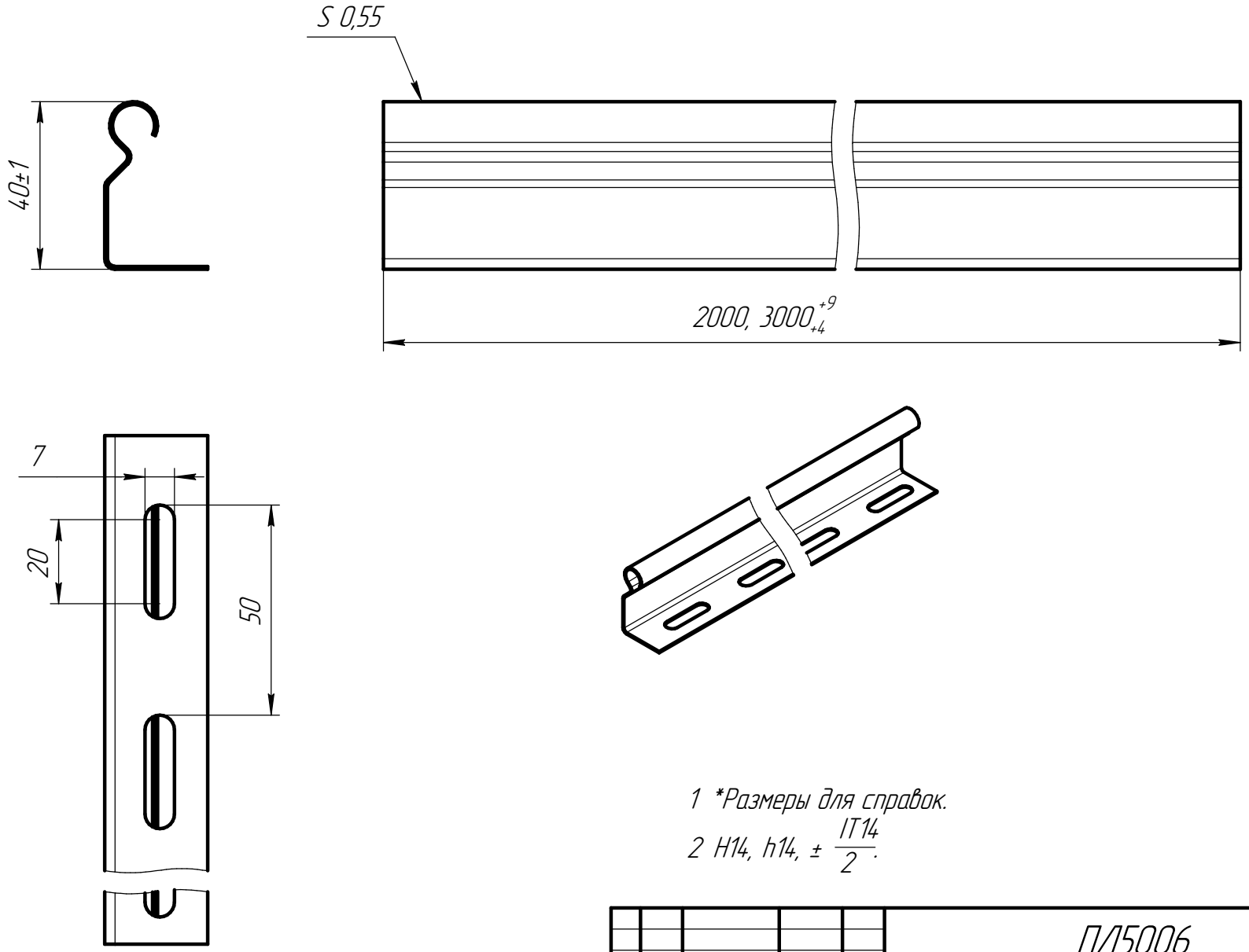

1 *Размеры для справок.

2 H14, h14, $\pm \frac{IT14}{2}$.

Изм.	Лист	№ докум.	Подп.	Дата	ПЛ5006		
Разраб.					Перегородка для лотка	Лит.	Масса	Масштаб 1:1
Пров.							
Т.контр.						Лист	Листов 1
Н.контр.					ООО "ПК МКТ"		
Утв.							

Перв. примен. | Справ. № | Подп. и дата | Инв. № дубл. | Взам. инв. № | Подп. и дата | Инв. № подл.

Копировал | Формат А3