СП62...

s=2,0			s=2,5	
Артикул	Вес, кг/шт	L, мм	Артикул	Вес, кг/шт
СП626020	15,54	6000	СП626025	19,80
СП623020	7,77	3000	СП623025	9,90
СП622920	7,51	2900	СП622925	95,7
СП622820	7,25	2800	СП622825	9,24
СП622720	6,99	2700	СП622725	8,91
СП622620	6,73	2600	СП622625	8,58
СП622520	6,47	2500	СП622525	8,25
СП622420	6,21	2400	СП622425	7,92
СП622320	5,95	2300	СП622325	7,59
СП622220	5,69	2200	СП622225	7,26
СП622120	5,43	2100	СП622125	6,93
СП622020	5,18	2000	СП622025	6,60
СП621920	4,92	1900	СП621925	6,27
СП621820	4,66	1800	СП621825	5,94
СП621720	4,40	1700	СП621725	5,61
СП621620	4,14	1600	СП621625	5,28
СП621520	3,88	1500	СП621525	4,95
СП621420	3,62	1400	СП621425	4,62
СП621320	3,36	1300	СП621325	4,29
СП621220	3,10	1200	СП621225	3,96
СП621120	2,84	1100	СП621125	3,63
СП621020	2,59	1000	СП621025	3,30
СП620920	2,33	900	СП620925	2,97
СП620820	2,07	800	СП620825	2,64
СП620720	1,81	700	СП620725	2,31
СП620620	1,55	600	СП620625	1,98
СП620520	1,29	500	СП620525	1,65
СП620420	1,03	400	СП620425	1,32
СП620320	0,77	300	СП620325	0,99

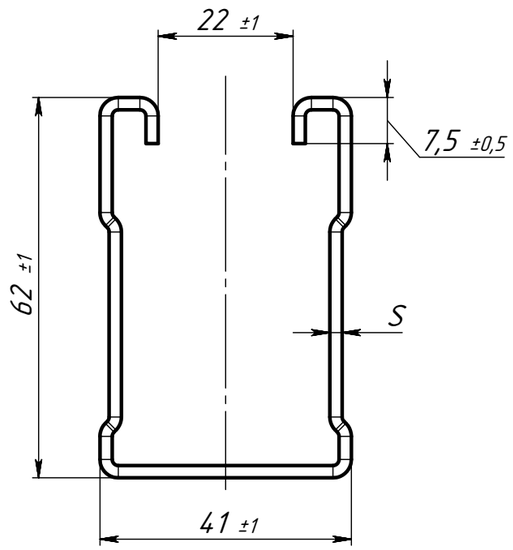

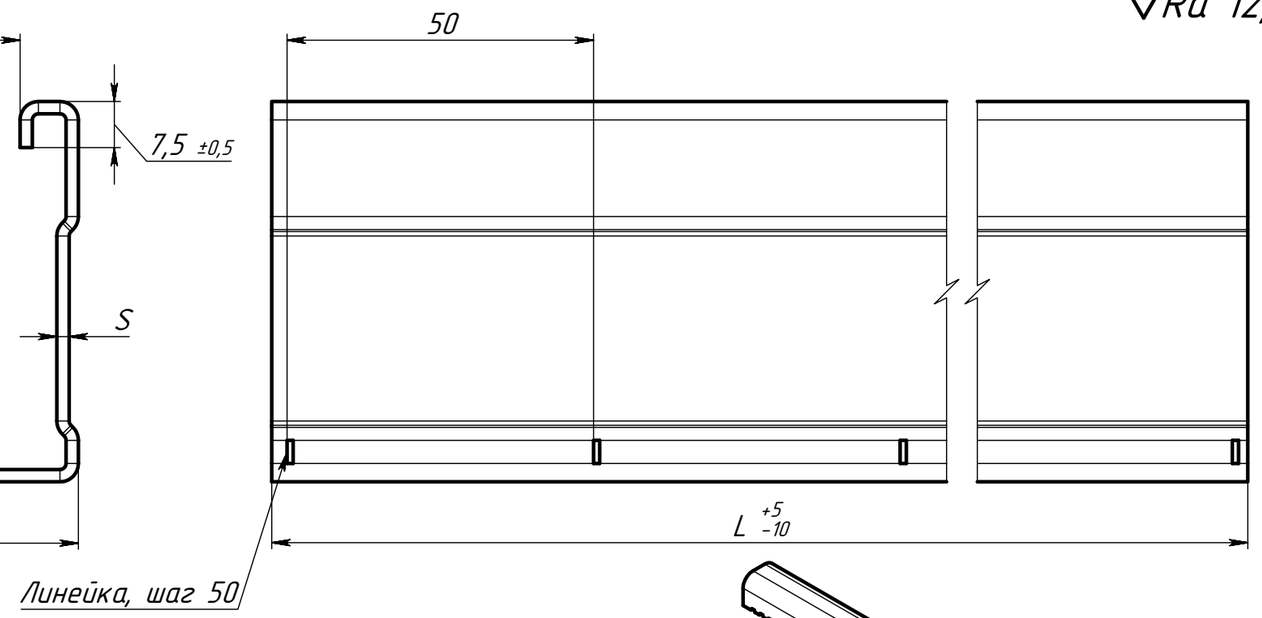

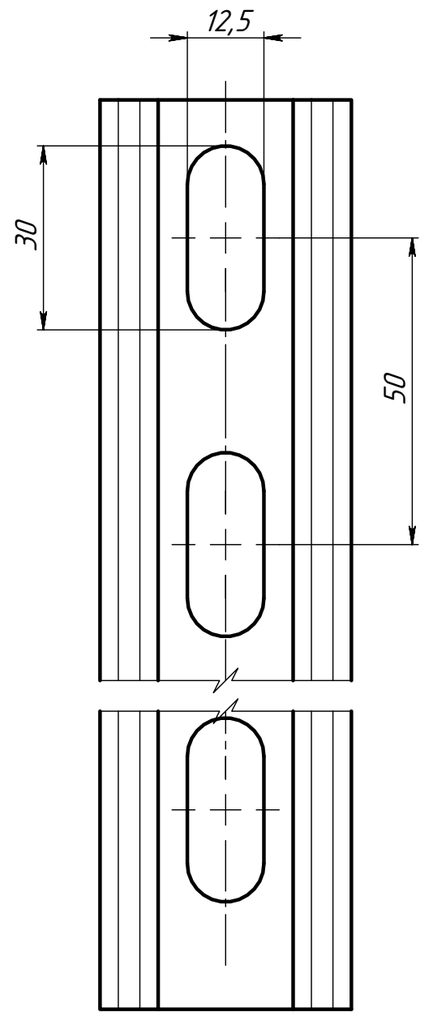

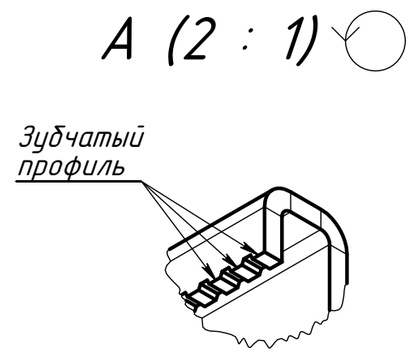

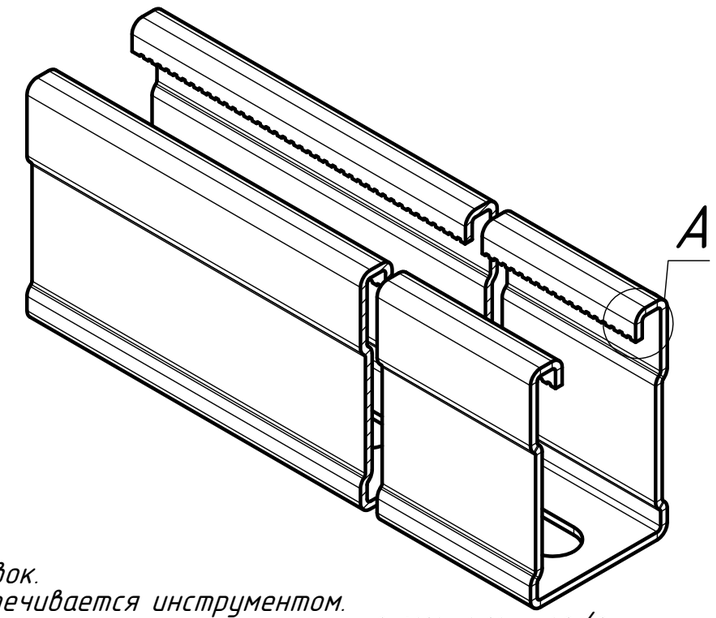

1 *Размер для справок.
2 Радиус гиба обеспечивается инструментом.
3 Неуказанные предельные отклонения размеров H14, h14, ±t2/2.

Изм.	Лист	№ докум.	Подп.	Дата
Разраб.		Езерский		
Пров.				
Т. контр.				
Н. контр.				
Утв.				

СП62...

Страт-профиль 41х62

Лит.	Масса	Масштаб
	-	1:1
Лист	Листов 1	

ООО "ПК МКТ"

Шифр:

Формат А3

Перв. примен. | Справ. № | Подп. и дата | Инв. № дубл. | Взам. инв. № | Подп. и дата | Инв. № подл.