ЭТЖ

Артикул	Состав	Кол, шт	H, мм
КШС50	ПШС50	4	27
	ВКП610	8	10
	В610	4	10
	ГФ6	12	6
КШС80	ПШС80	4	57
	ВКП610	16	10
	В610	4	10
	ГФ6	20	6
КШС10	ПШС100	4	77
	ВКП610	16	10
	В610	4	10
	ГФ6	20	6

Ra 12,5

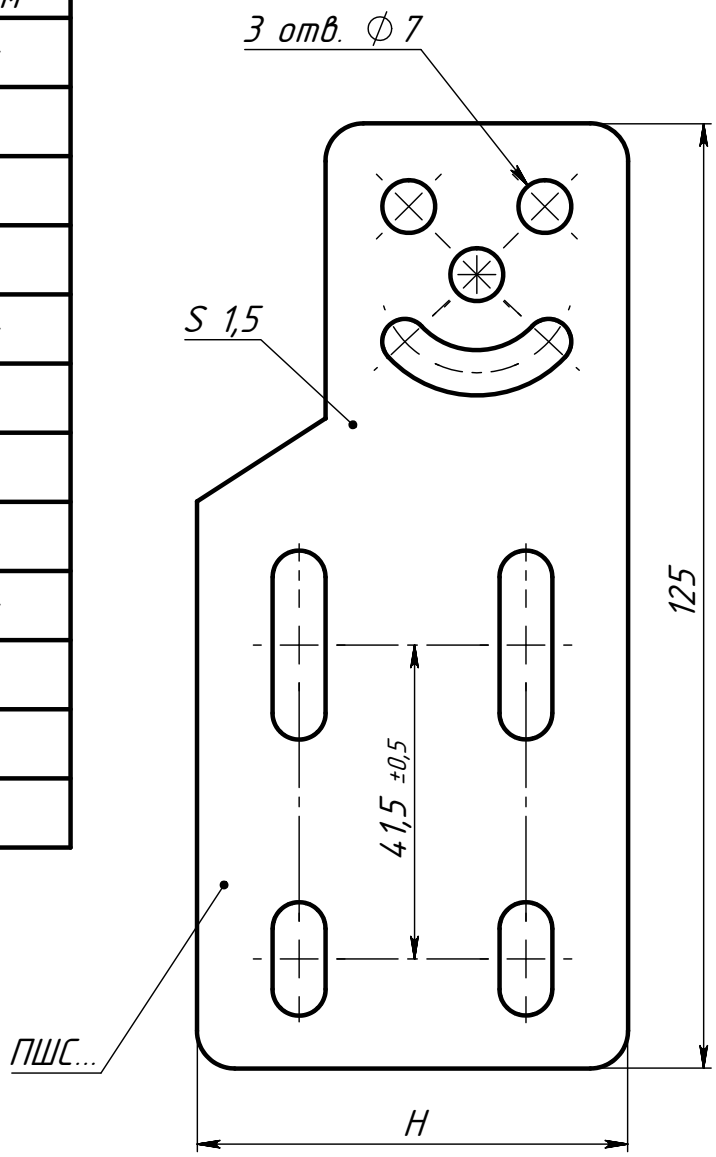

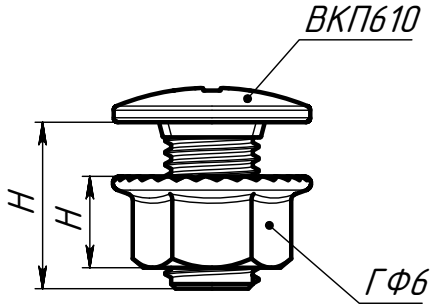

1 *Размер для справок.
2 Все неуказанные отверстия шириной 7 мм.
3 Неуказанные предельные отклонения размеров H14, h14, ±t2/2.

Изм.	Лист	№ докум.	Подп.	Дата
Разраб.		Езерский		
Пров.				
Т. контр.				
Н. контр.				
Утв.				

КШС

Комплект шарнирного соединения

Лит.	Масса	Масштаб
	-	1:1
Лист	Листов 1	

ООО "ПК МКТ"

Перв. примен. | Справ. № | Подп. и дата | Инв. № дубл. | Взам. инв. № | Подп. и дата | Инв. № подл.

Шифр:

Формат А4