СГК

Ra 12,5

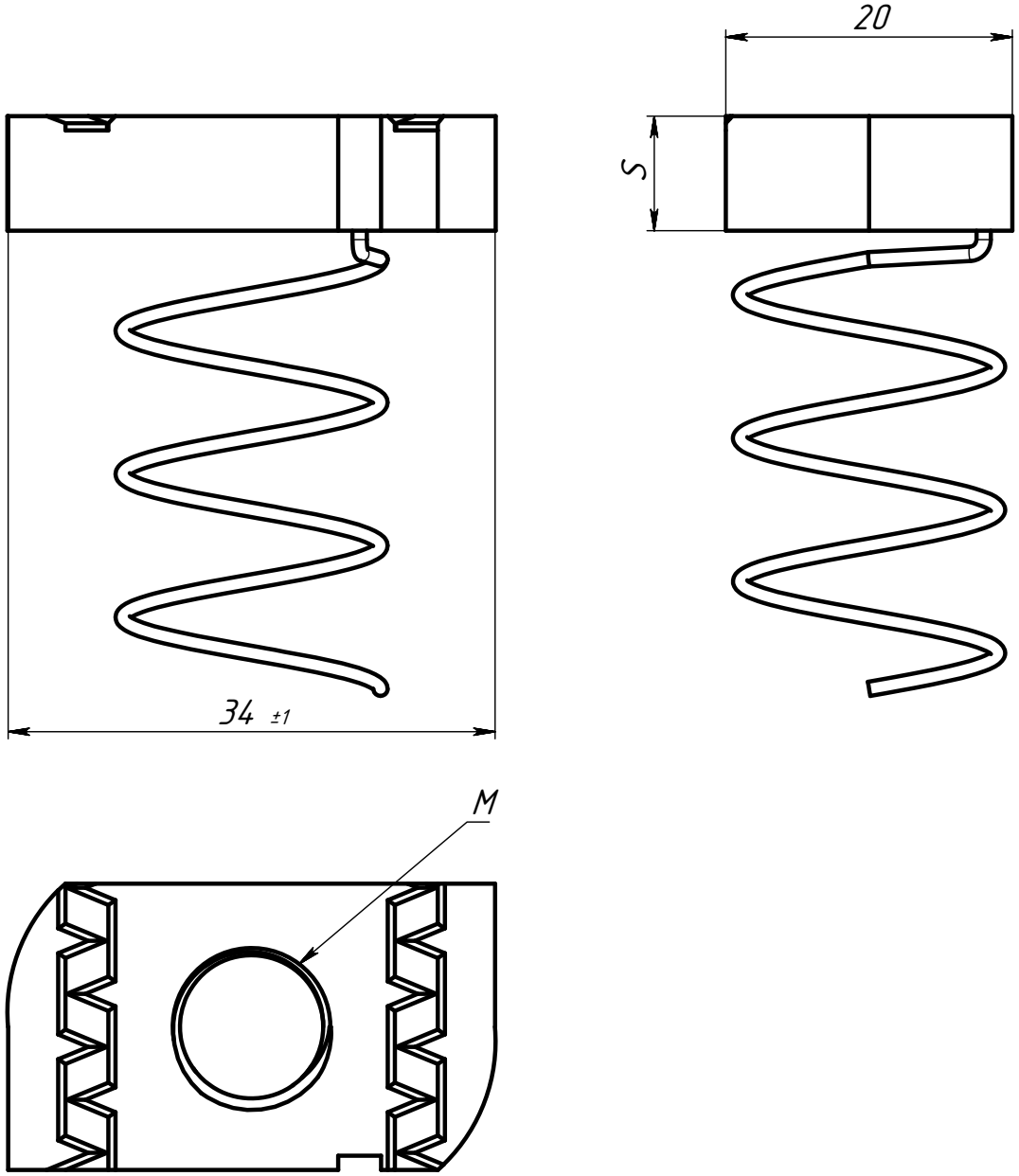

1 *Размер для справок.
2 Неуказанные предельные отклонения размеров H14, h14, ±t2/2.
3 M6 ... M12.
4 S=6, 8.

Изм.	Лист	№ докум.	Подп.	Дата
Разраб.		Езерский		
Пров.				
Т. контр.				
Н. контр.				
Утв.				

СГК

Страт-гайка с короткой пружиной

Лит.	Масса	Масштаб
	-	2:1
Лист	Листов 1	

ООО "ПК МКТ"

Перв. примен.

Справ. №

Подп. и дата

Инв. № дубл.

Взам. инв. №

Подп. и дата

Инв. № подл.

Шифр:

Формат А4