CBE41

Перв. примен.

Справ. №

Подп. и дата

Инв. № дубл.

Взам. инв. №

Подп. и дата

Инв. № подл.

Ra 12,5

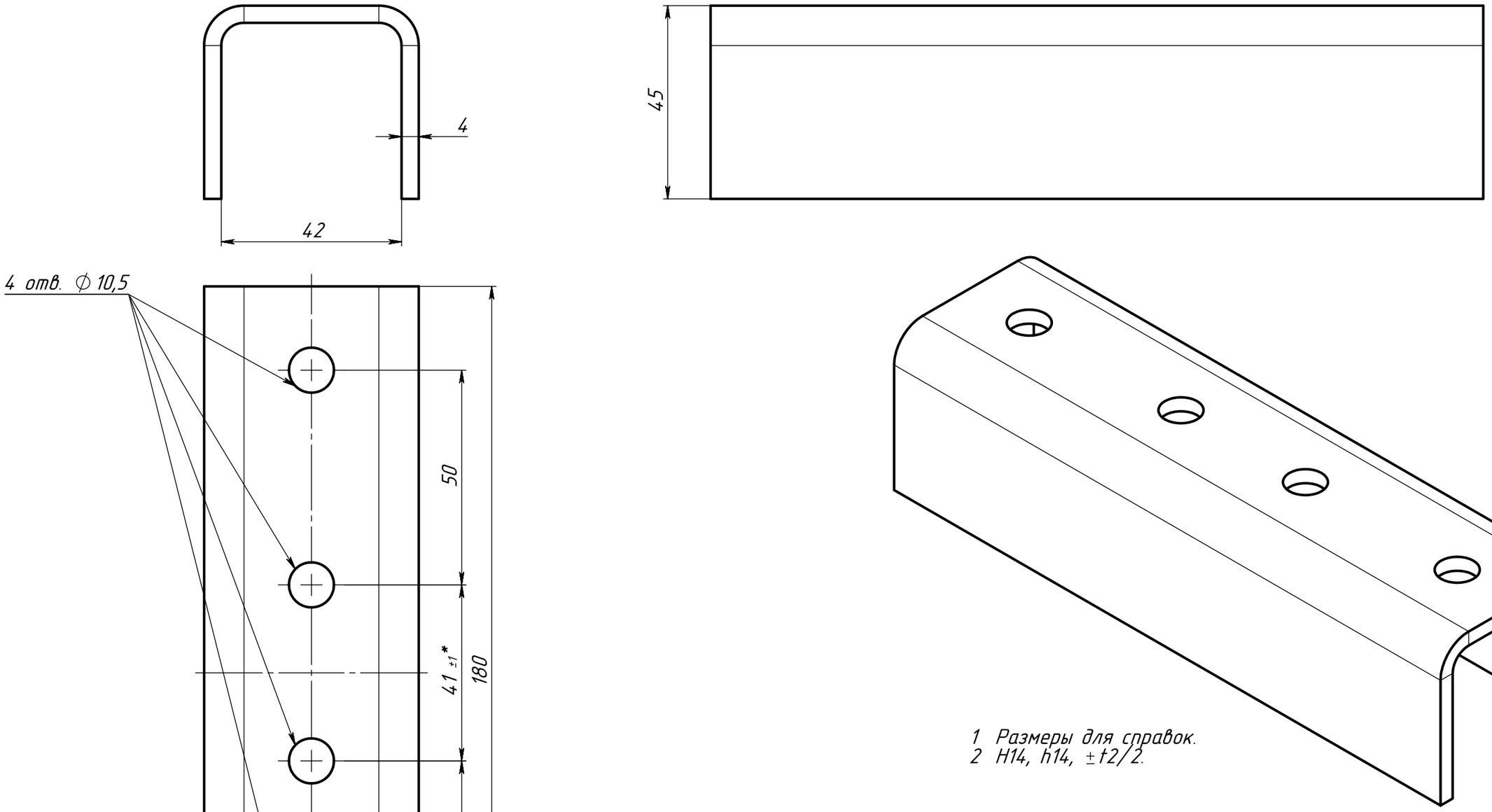

1 Размеры для справок.
2 H14, h14, ±t2/2.

					CBE41			
Изм.	Лист	№ докум.	Подп.	Дата	Соединитель внешний 41x41	Лит.	Масса	Масштаб
Разраб.		Езерский					0.71	1:1
Пров.						Лист	Листов 1	
Т. контр.								
						ООО "ПК МКТ"		
Н. контр.								
Утв.								

Шифр:

Формат А3