ВБ315В610

Ra 12,5

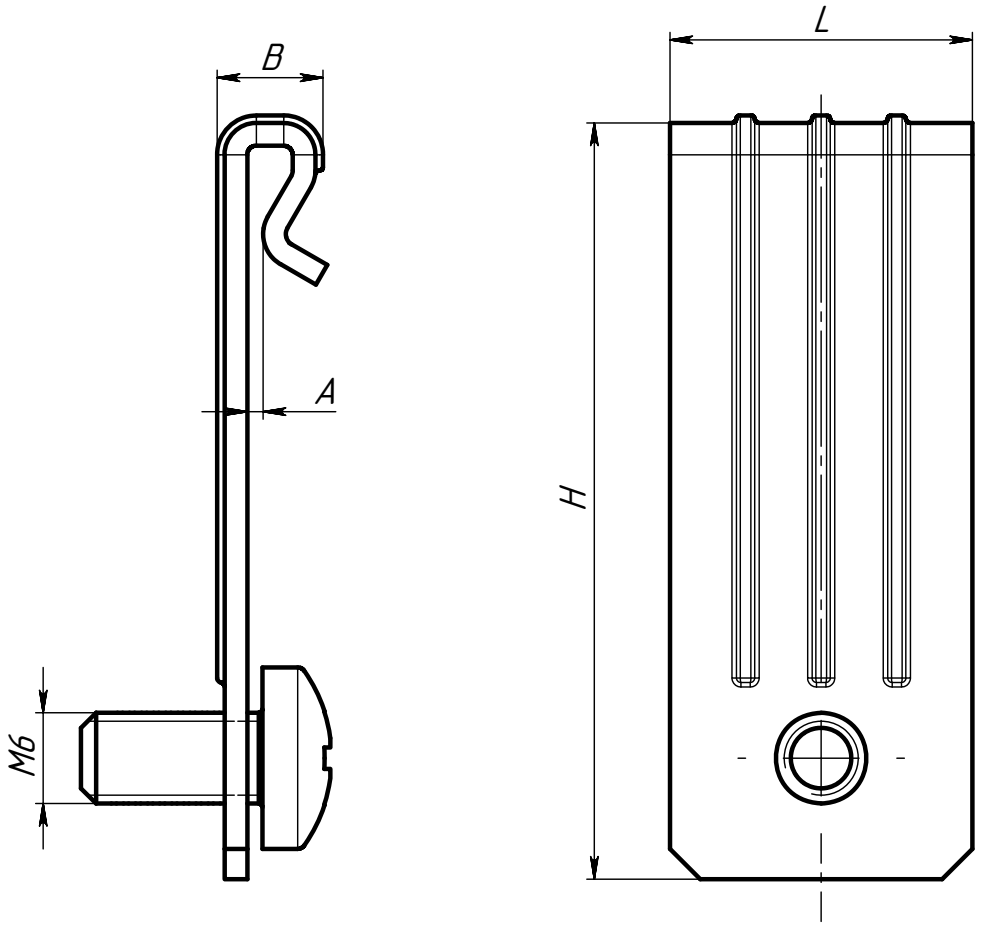

Артикул	A, мм	B, мм	H, мм	L, мм	Fmax, Н	Кг/шт
ВБ315В610	1-5	8	49	20	450	0,014

1 Предел по огнестойкости R 60 под нагрузкой 17,5 кг.
2 Радиус гиба обеспечивается инструментом.
3 Неуказанные предельные отклонения размеров H14, h14, ±t2/2.

Изм.	Лист	№ докум.	Подп.	Дата
Разраб.		Езерский		
Пров.				
Т. контр.				
Н. контр.				
Утв.				

ВБ315В610

Вертикальный балочный зажим с винтом М6х10

Лит.	Масса	Масштаб
	-	2:1
Лист	Листов 1	

Пружинная сталь 65Г, ГОСТ 2283-79

ООО "ПК МКТ"

Перв. примен.

Справ. №

Подп. и дата

Инв. № дубл.

Взам. инв. №

Подп. и дата

Инв. № подл.

Шифр:

Формат А4