Т9

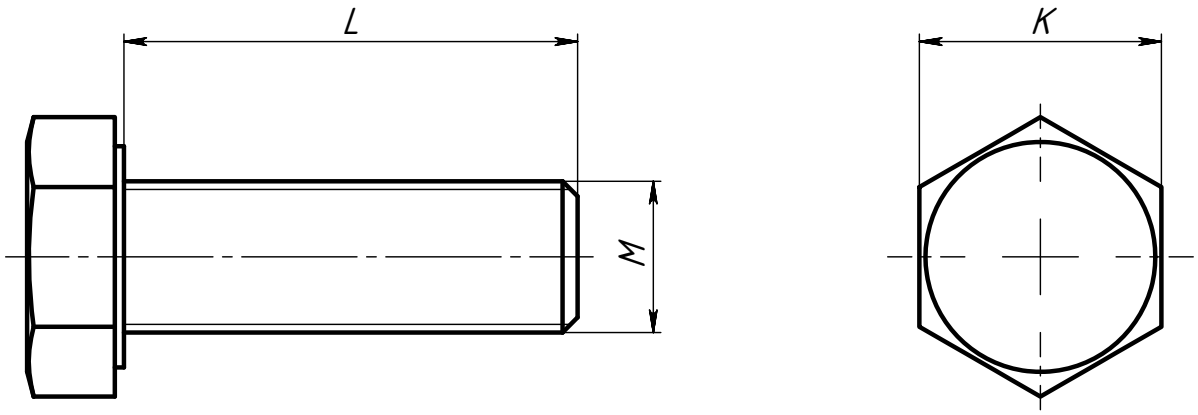

Артикул	M, мм	L, мм	K, мм	Кг, шт
БШ620	6	20	10	0,006
БШ630	6	30	10	0,009
БШ820	8	20	13	0,013
БШ830	8	30	13	0,017
БШ840	8	40	13	0,021
БШ850	8	50	13	0,025
БШ860	8	60	13	0,029
БШ870	8	70	13	0,033
БШ1020	10	20	16	0,022
БШ1030	10	30	16	0,028
БШ1040	10	40	16	0,034
БШ1050	10	50	16	0,040
БШ1060	10	60	16	0,047
БШ1070	10	70	16	0,053
БШ1080	10	80	16	0,059
БШ1220	12	20	18	0,033
БШ1230	12	30	18	0,041
БШ1240	12	40	18	0,050
БШ1250	12	50	18	0,059

Перв. примен.

Справ. №

Подп. и дата

Инв. № дубл.

Взам. инв. №

Подп. и дата

Инв. № подл.

Изм.	Лист	№ докум.	Подп.	Дата
Разраб.		Езерский		
Пров.				
Т. контр.				
Н. контр.				
Утв.				

БШ

Болт шестигранный DIN 933

Лит.	Масса	Масштаб
	-	-
Лист	Листов 1	

ООО "ПК МКТ"

Шифр:

Формат А4