ЛПУ50х200_ОЕМ

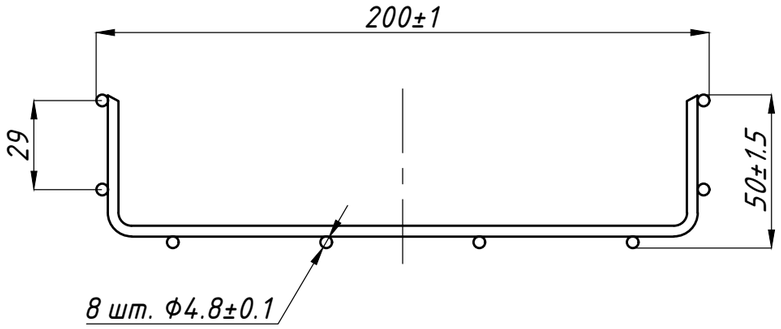

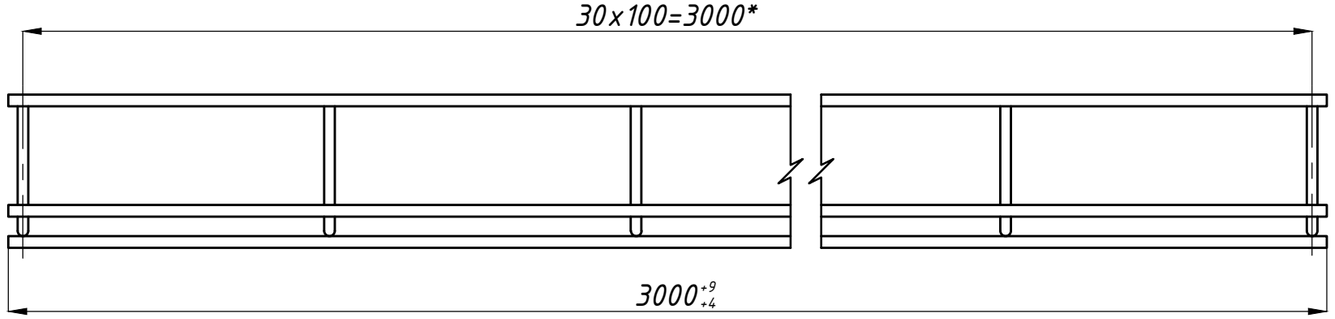

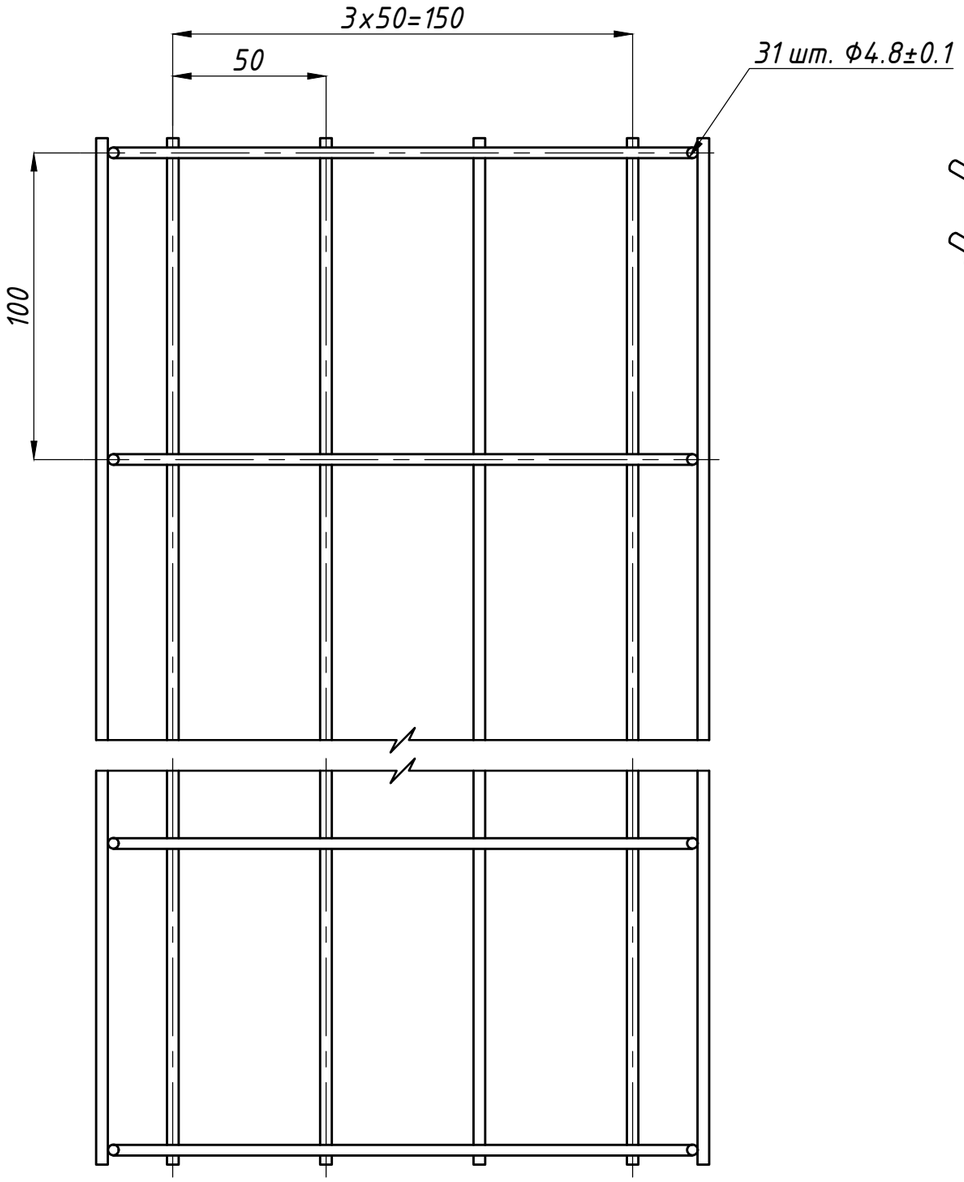

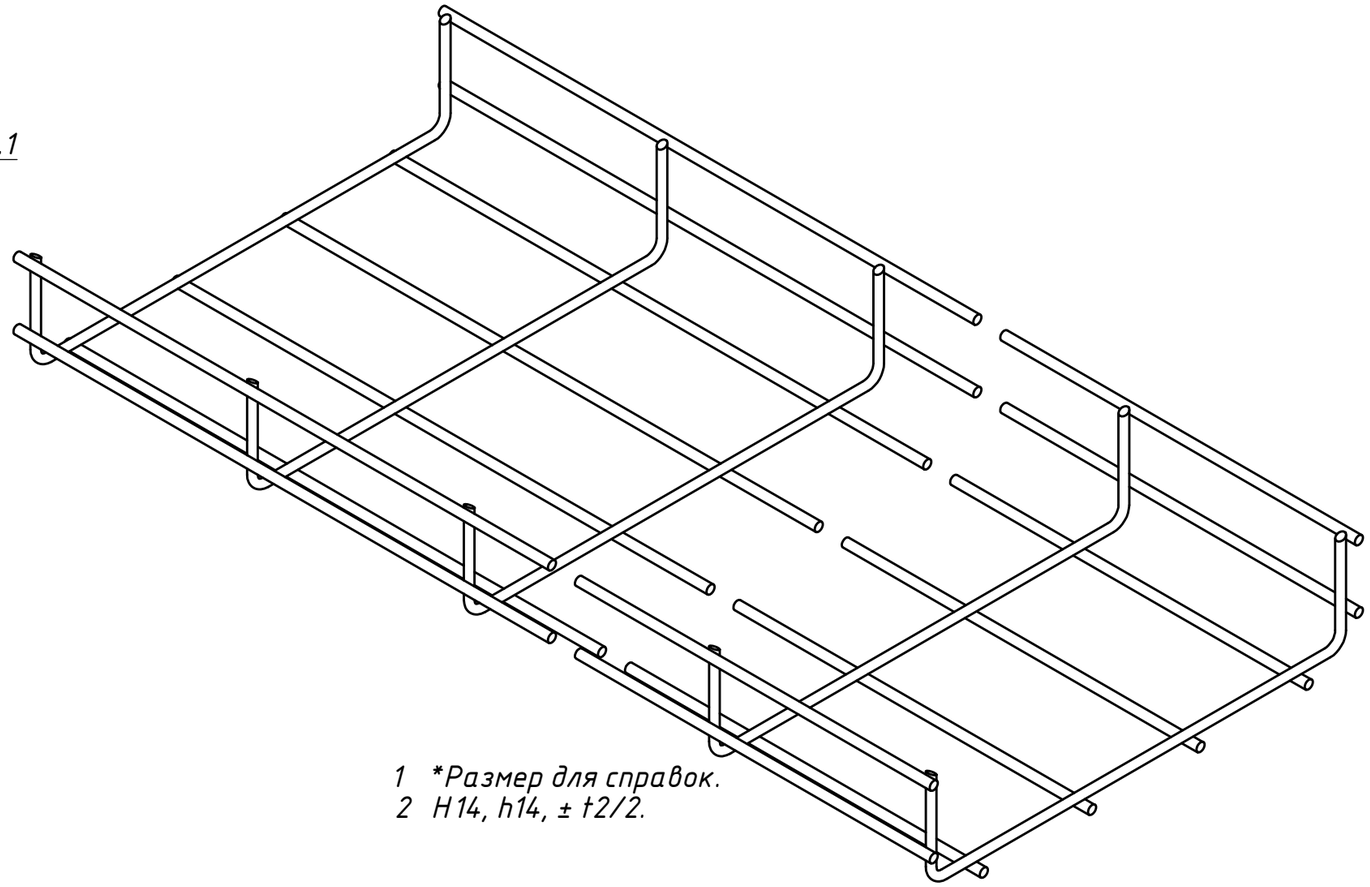

1 *Размер для справок.
2 H14, h14, ± t2/2.

					ЛПУ50х200_ОЕМ			
Изм.	Лист	№ докум.	Подп.	Дата	Лоток проволочный усиленный 50х200х3000	Лит.	Масса	Масштаб
Разраб.		Езерский					2,7	1:2
Пров.						Лист	Листов 1	
Т. контр.								
					Проволока ГОСТ 3282-74(цинк, черная)	ООО "ПК МКТ"		
Н. контр.								
Утв.								

Перв. примен.

Справ. №

Подп. и дата

Инв. № дубл.

Взам. инв. №

Подп. и дата

Инв. № подл.

Шифр:

Копировал

Формат А3

Файл: ЛПУ50х200_ОЕМ