Б3хxxxТД20

Ra 12,5

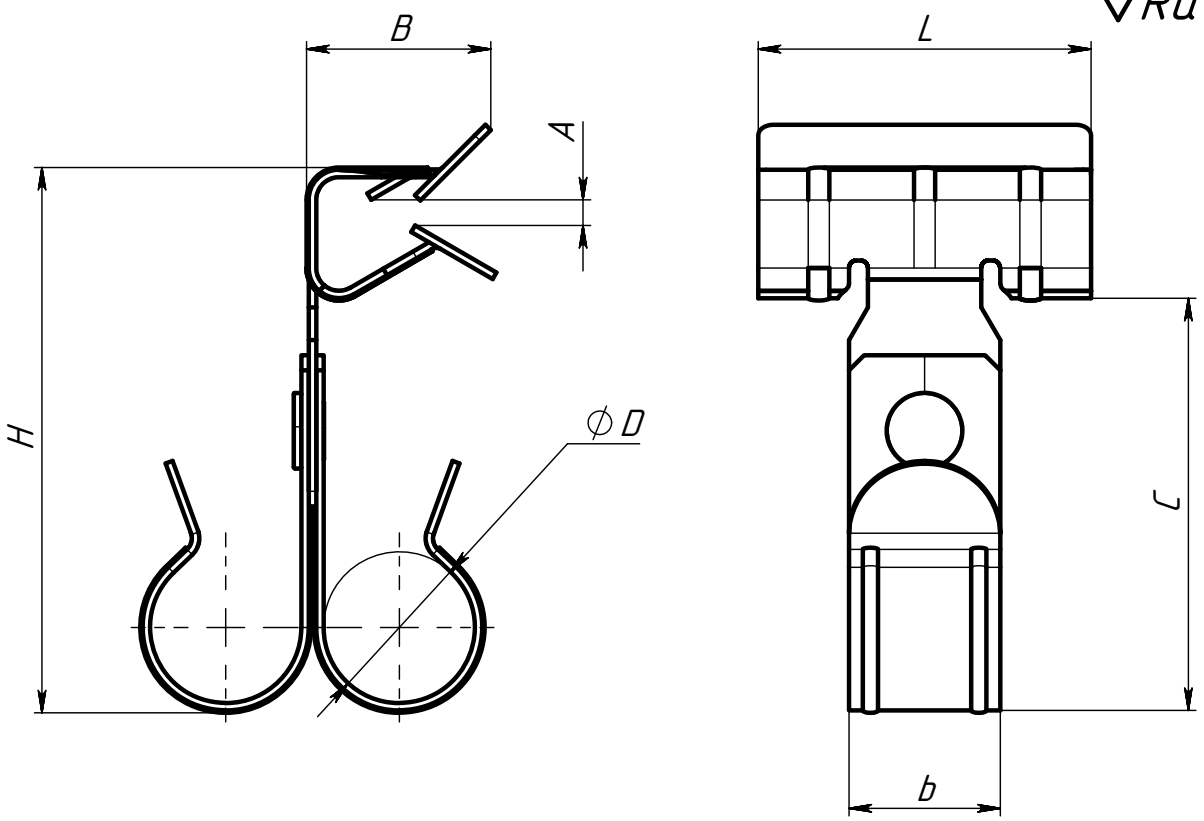

Артикул	A, мм	B, мм	H, мм	L, мм	D, мм	C, мм	Кг/шт
Б327ТД20	2-7	22	60	32	20	50	0,035
Б3814ТД20	8-14	28	71	44	20	55	0,042
Б31520ТД20	15-20	28	78	44	20	55	0,044
Б327ТД25	2-7	22	62	32	25	52	0,036
Б3814ТД25	8-14	28	73	44	25	56	0,044
Б31520ТД25	15-20	28	80	44	25	56	0,047
Б327ТД32	2-7	22	65	32	32	57	0,041
Б3814ТД32	8-14	28	76	44	32	60	0,049
Б31520ТД32	15-20	28	83	44	32	60	0,063

Перв. примен.

Справ. №

Подп. и дата

Инв. № дубл.

Взам. инв. №

Подп. и дата

Инв. № подл.

Изм.	Лист	№ докум.	Подп.	Дата
Разраб.		Езерский		
Пров.				
Т. контр.				
Н. контр.				
Утв.				

Б3хxxxТД20

Балочный зажим под трубу двойной

Лит.	Масса	Масштаб
	-	-
Лист	Листов 1	

Пружинная сталь 65Г, ГОСТ 2283-79

ООО "ПК МКТ"

Шифр:

Формат А4