ЛЛП500506

Перв. примен.

Справ. №

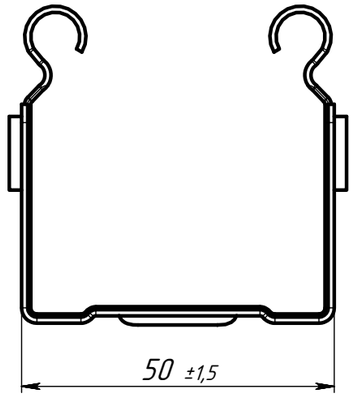

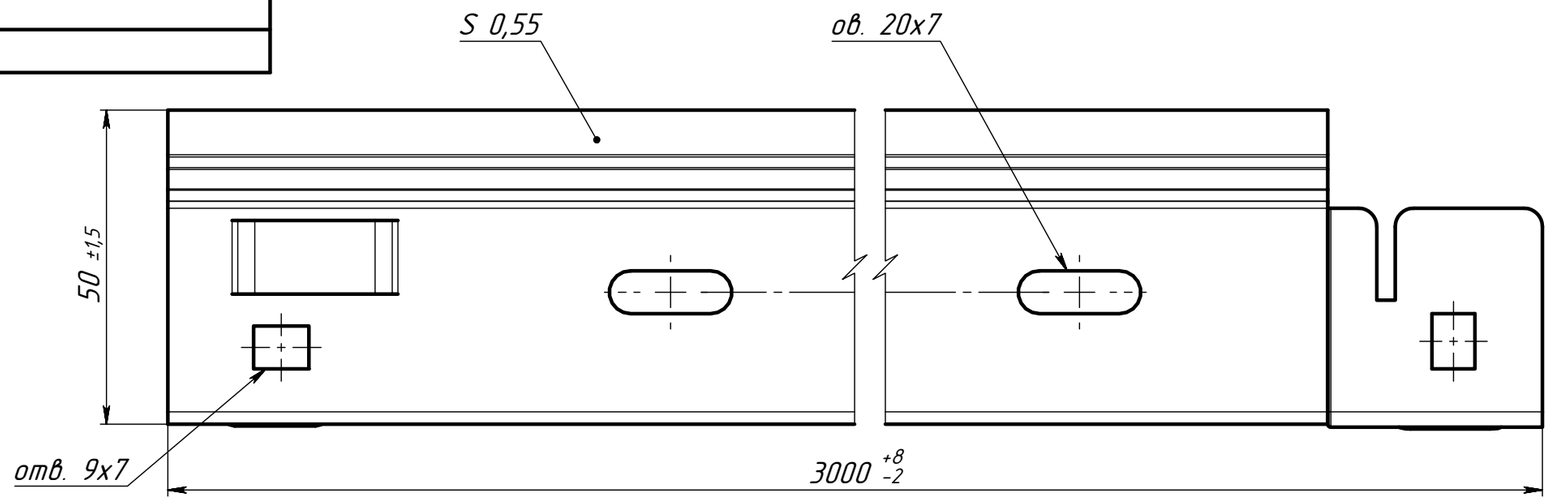

Ra 12,5

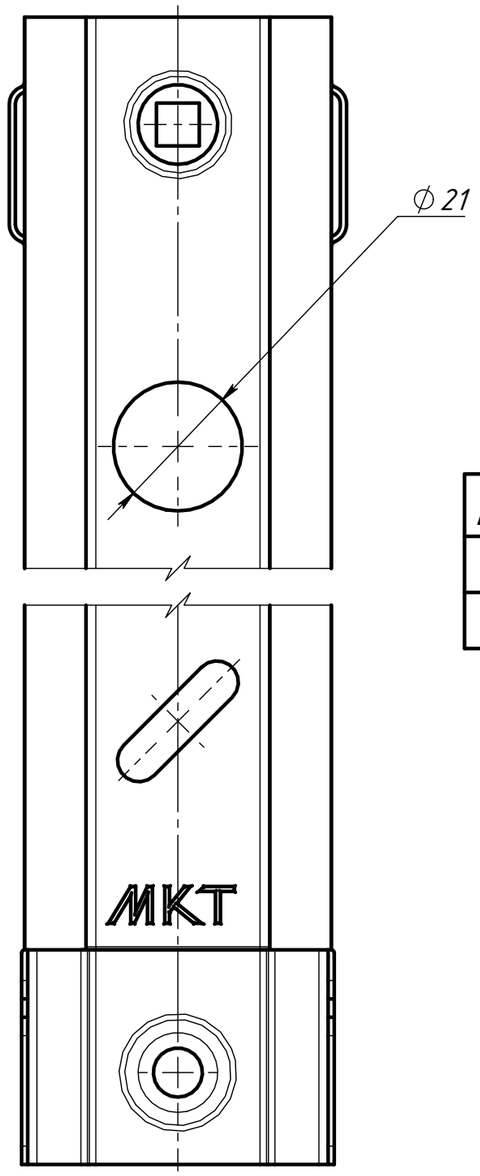

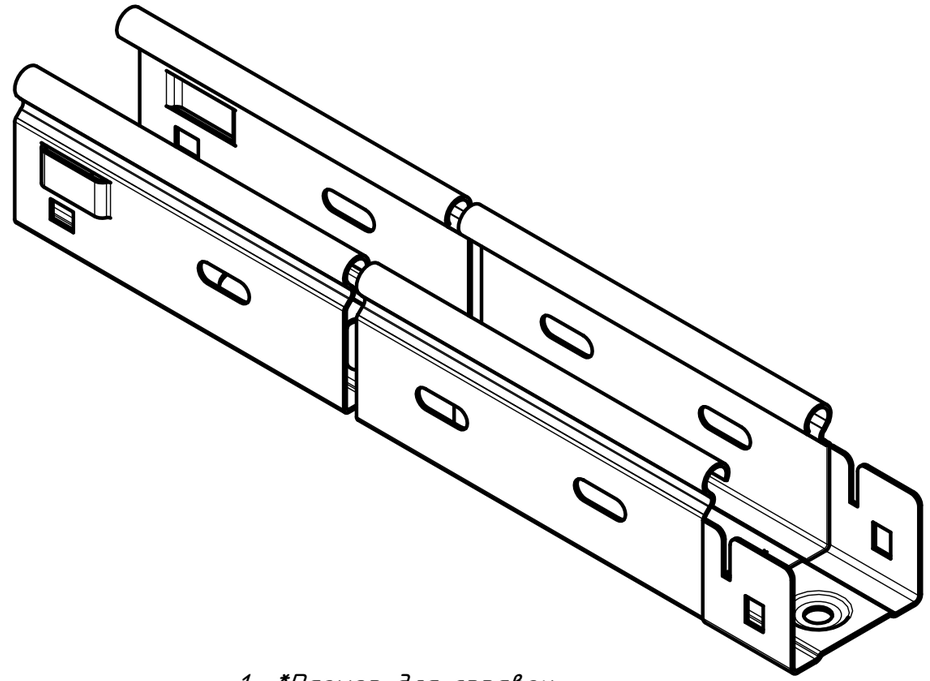

БРН кг/м, при расстоянии между опорами		
1,5 м	2,0 м	2,5 м
4.7	23	13

1 *Размер для справок.
2 Радиус гиба обеспечивается инструментом.
3 Неуказанные предельные отклонения размеров H14, h14, ±t2/2.

Подп. и дата

Инв. № дубл.

Взам. инв. №

Подп. и дата

Инв. № подл.

Изм.	Лист	№ докум.	Подп.	Дата
Разраб.		Езерский		
Пров.				
Т. контр.				
Н. контр.				
Утв.				

ЛЛП500506

Лоток перфорированный 50х50х3000

Лит.	Масса	Масштаб
	-	1:1
Лист	Листов 1	

Сталь, оцинкованная по методу Сендзимира

ООО "ПК МКТ"

Шифр:

Формат А3