ЯБ

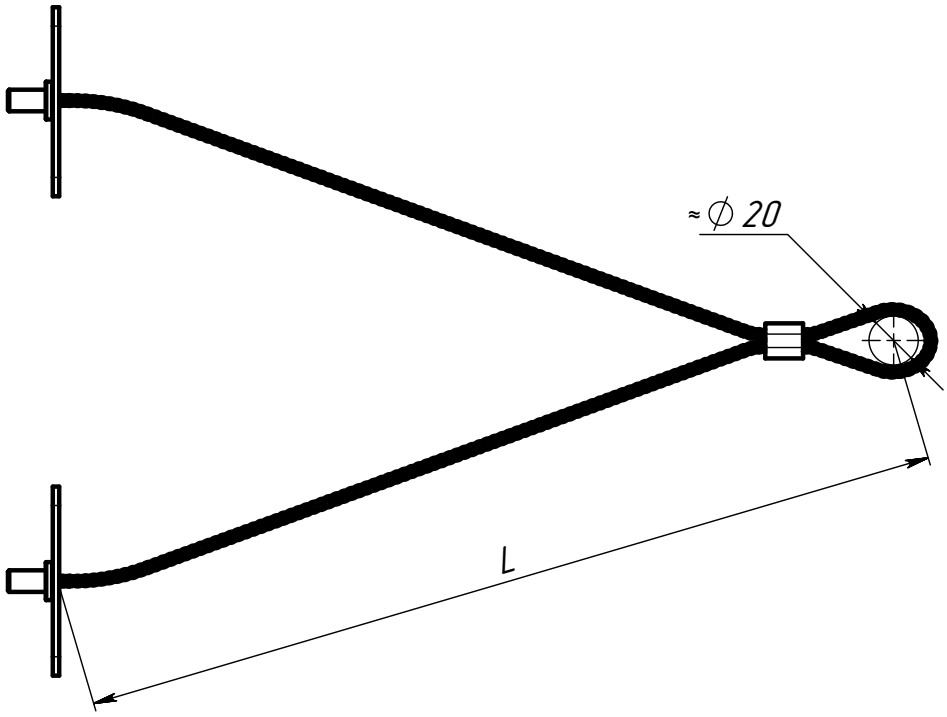

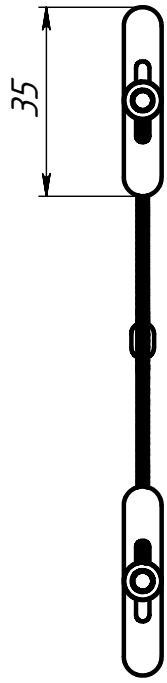

Допустимая нагрузка стальных тросов:
- D=2 мм – 47 кг (коэффициент прочности 5:1);
- D=3 мм – 106 кг (коэффициент прочности 5:1).

Изм.	Лист	№ докум.	Подп.	Дата	УВ		
Разраб.		Езерский			Y-образный элемент с вставками	Лит.	Масса	Масштаб
Пров.							–	–
Т. контр.					СБ	Лист	Листов 1
Н. контр.					ООО "ПК МКТ"		
Утв.							

Перв. примен.

Справ. №

Подп. и дата

Инв. № дубл.

Взам. инв. №

Подп. и дата

Инв. № подл.

Шифр:

Формат А4