(ПДДМ) ПД

Ra 12,5

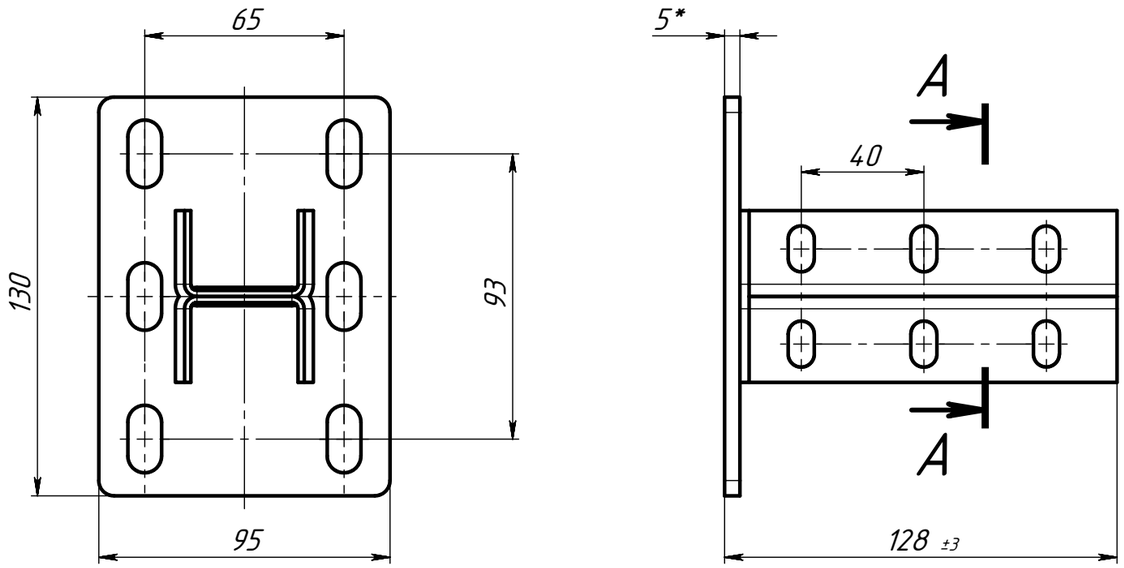

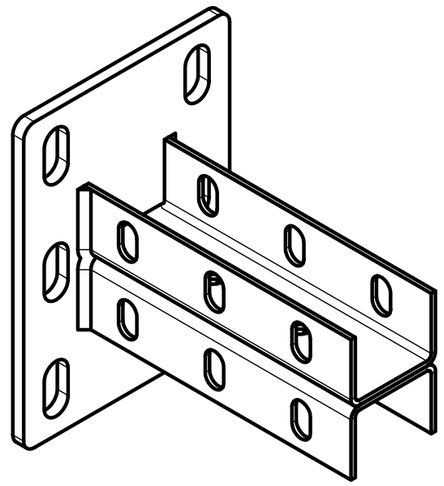

А-А

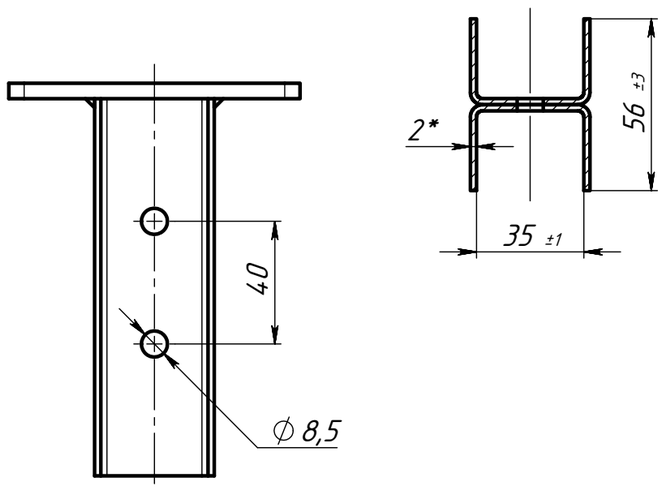

1 *Размер для справок.
2 Неуказанные предельные отклонения размеров H14, h14, ±t2/2.

Изм.	Лист	№ докум.	Подп.	Дата
Разраб.		Езерский		
Пров.				
Т. контр.				
Н. контр.				
Утв.				

ПД (ПДДМ)

Подвес двойной для сборной потолочной стойки 35х27

СБ

Лит.	Масса	Масштаб
	-	1:2
Лист	Листов 1	

ООО "ПК МКТ"

Перв. примен.

Справ. №

Подп. и дата

Инв. № дубл.

Взам. инв. №

Подп. и дата

Инв. № подл.

Шифр:

Формат А3