ВСД

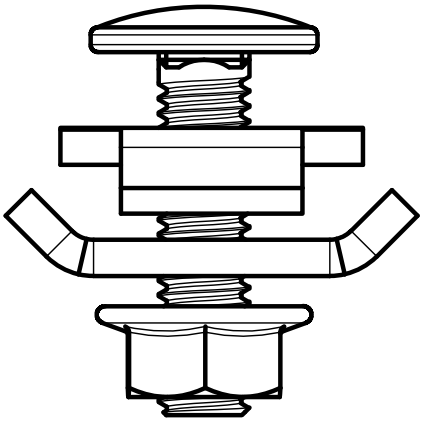

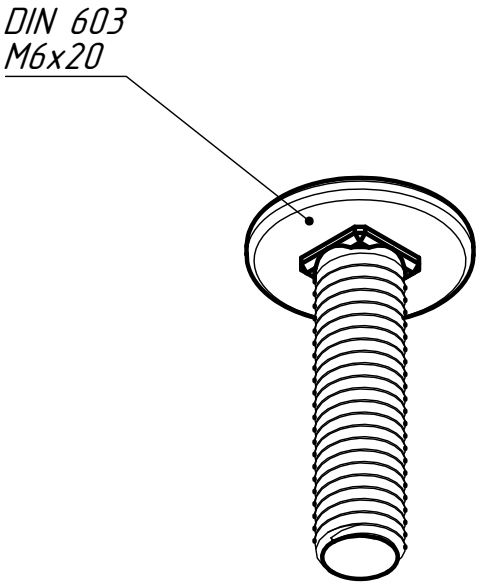

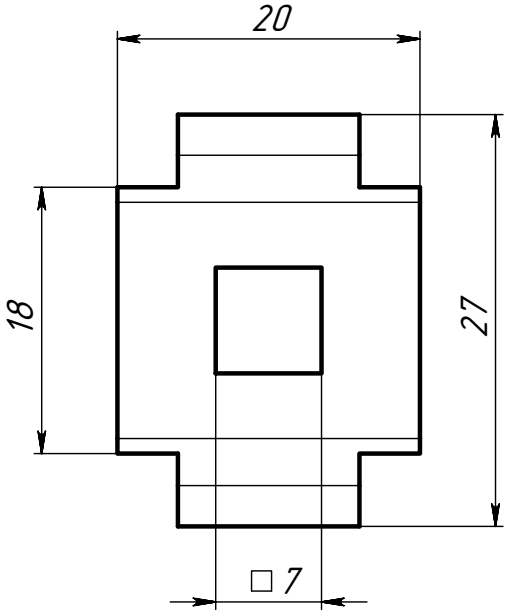

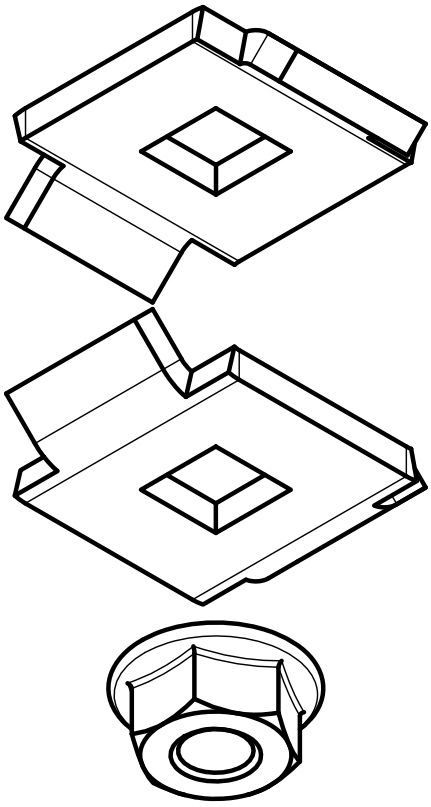

Изм.	Лист	№ докум.	Подп.	Дата
Разраб.		Езерский		
Пров.				
Т. контр.				
Н. контр.				
Утв.				

ВСД

Винтовой соединитель двойной

Лит.	Масса	Масштаб
		2:1
Лист	Листов 1	

ООО "ПК МКТ"

Перв. примен.

Справ. №

Подп. и дата

Инв. № дубл.

Взам. инв. №

Подп. и дата

Инв. № подл.

Шифр:

Формат А4