ЕЕЦ

Ra 12,5

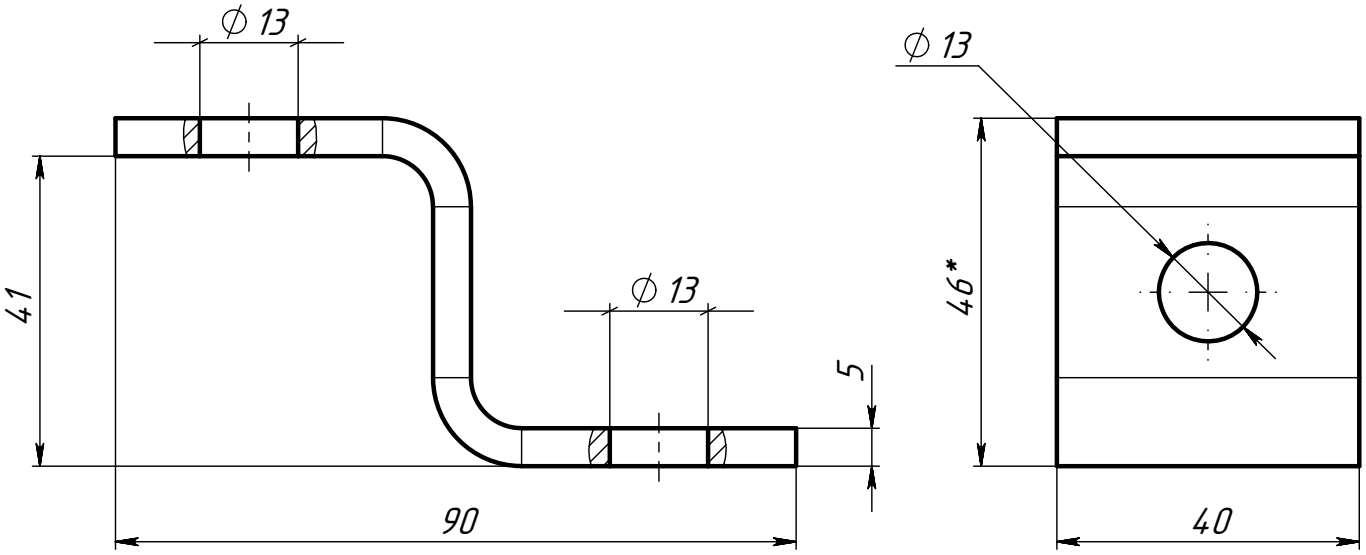

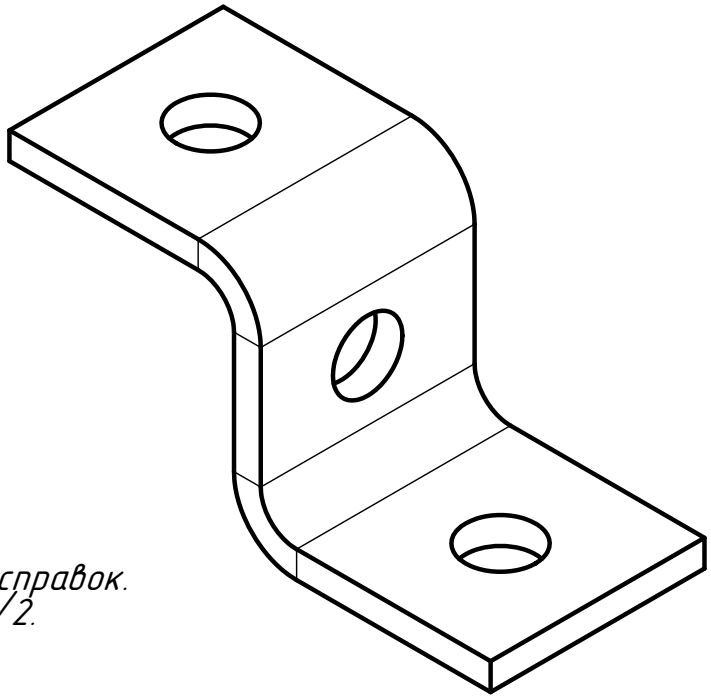

1 Размеры для справок.
2 H14, h14, ±t2/2.

Изм.	Лист	№ докум.	Подп.	Дата	ПЗЗ	
Разраб.		Езерский			Пластина Z-образная 3 отверстия	Лит. / Масса 0.23 / Масштаб 1:1
Пров.						Лист / Листов 1
Т. контр.						
Н. контр.					ООО "ПК МКТ"	
Утв.						

Перв. примен.

Справ. №

Подп. и дата

Инв. № дубл.

Взам. инв. №

Подп. и дата

Инв. № подл.

Шифр:

Формат А4