ЛЛП501010

Перв. примен.

Справ. №

Подп. и дата

Инв. № дубл.

Взам. инв. №

Подп. и дата

Инв. № подл.

Ra 12,5

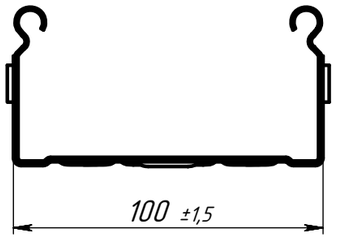

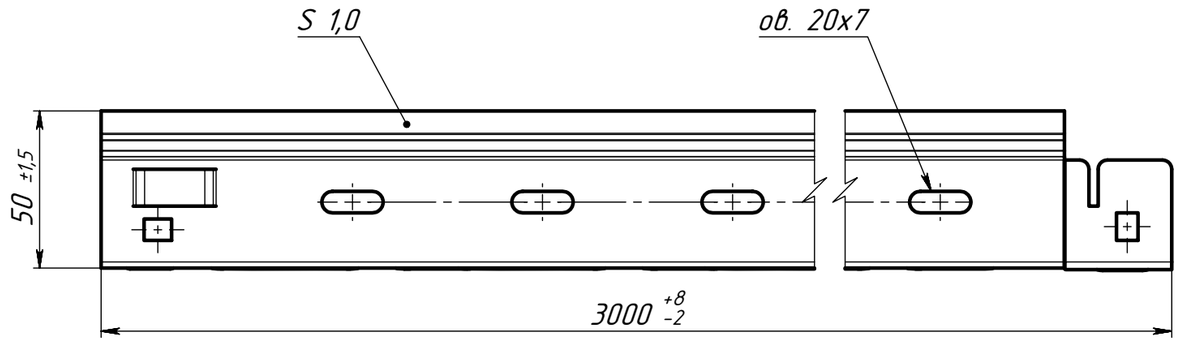

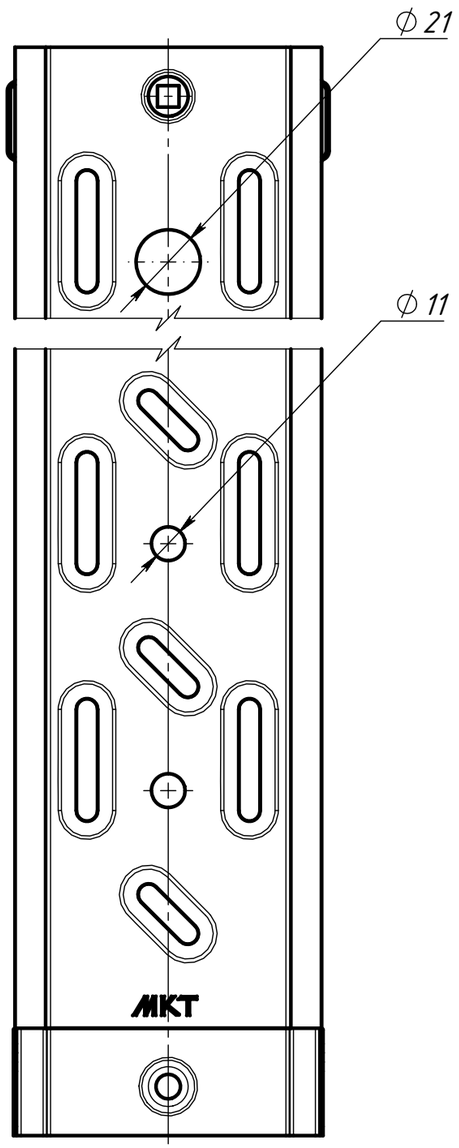

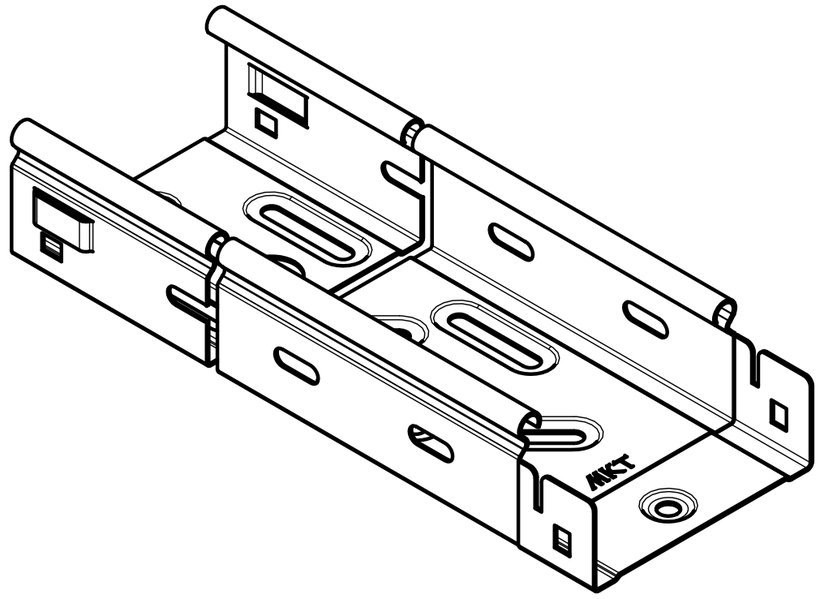

БРН кг/м, при расстоянии между опорами		
1,5 м	2,0 м	2,5 м
106	52	31

1 *Размер для справок.
2 Радиус гиба обеспечивается инструментом.
3 Неуказанные предельные отклонения размеров H14, h14, ±t2/2.

Изм.	Лист	№ докум.	Подп.	Дата
Разраб.		Езерский		
Пров.				
Т. контр.				
Н. контр.				
Утв.				

ЛЛП501010

Лоток перфорированный 50x100x3000

Лит.	Масса	Масштаб
	-	1:2
Лист	Листов 1	

Сталь, оцинкованная по методу Сендзимира

ООО "ПК МКТ"

Шифр:

Формат А3