ЛЛН502006

Перв. примен.

Справ. №

Подп. и дата

Инв. № дубл.

Взам. инв. №

Подп. и дата

Инв. № подл.

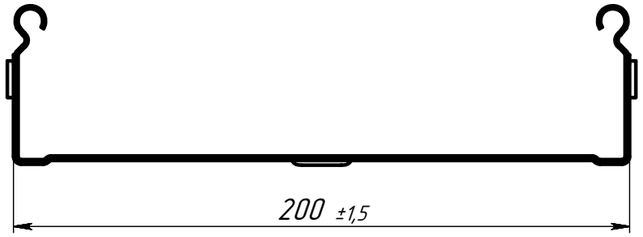

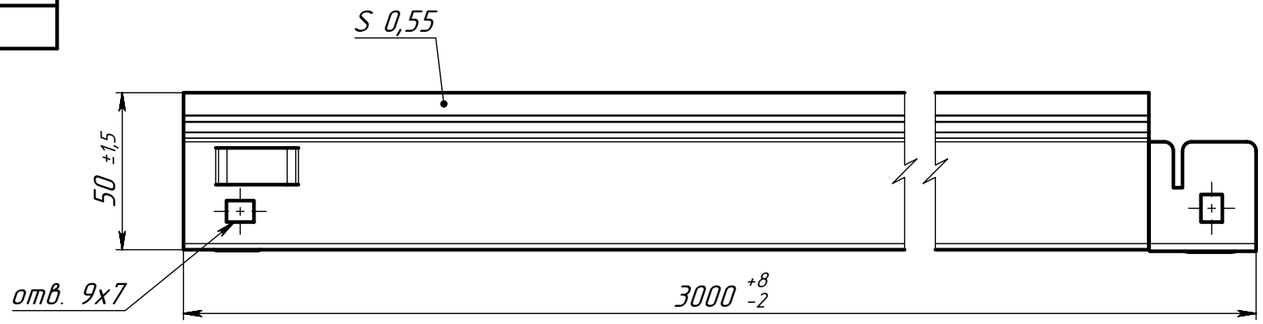

Ra 12,5

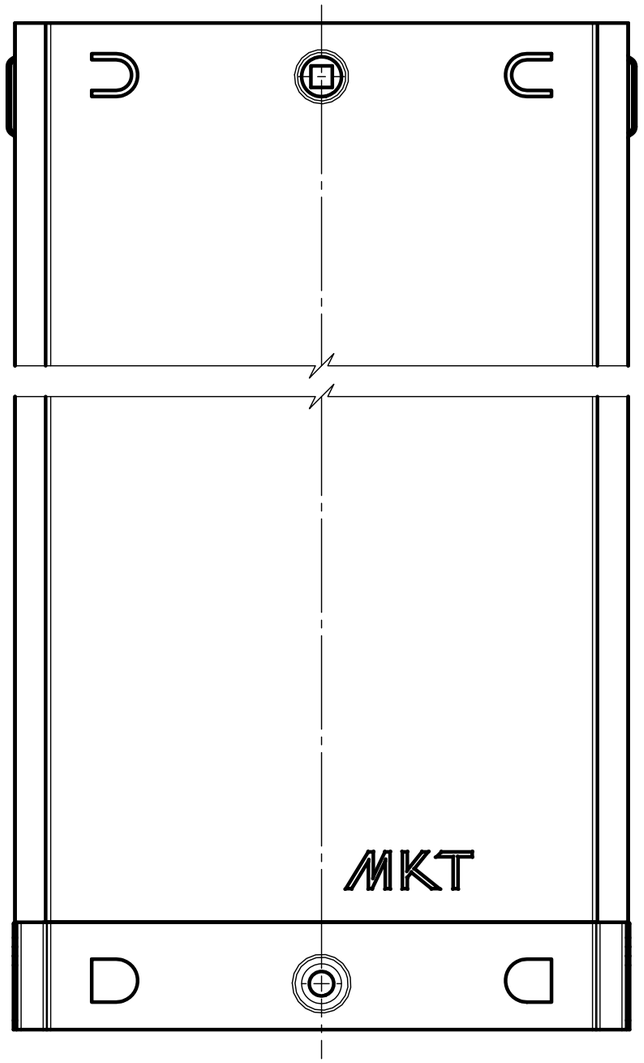

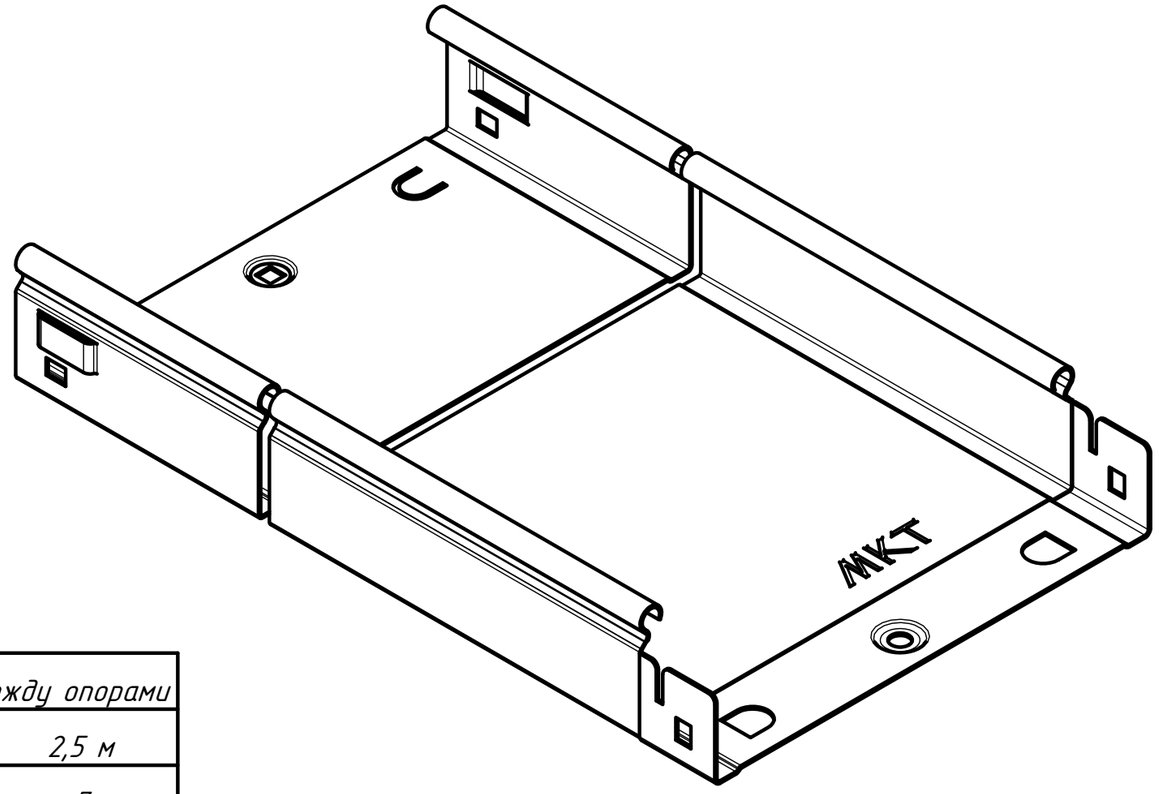

БРН кг/м, при расстоянии между опорами		
1,5 м	2,0 м	2,5 м
46	16	7

1 *Размер для справок.
2 Радиус гиба обеспечивается инструментом.
3 Неуказанные предельные отклонения размеров H14, h14, ±t2/2.

Изм.	Лист	№ докум.	Подп.	Дата
Разраб.		Езерский		
Пров.				
Т. контр.				
Н. контр.				
Утв.				

ЛЛН502006

Лоток неперфорированный 50х200х3000

Лит.	Масса	Масштаб
	-	1:2
Лист	Листов 1	

Сталь, оцинкованная по методу Сендзимиа

ООО "ПК МКТ"

Шифр:

Формат А3