Б3хxxxCB

Ra 12,5

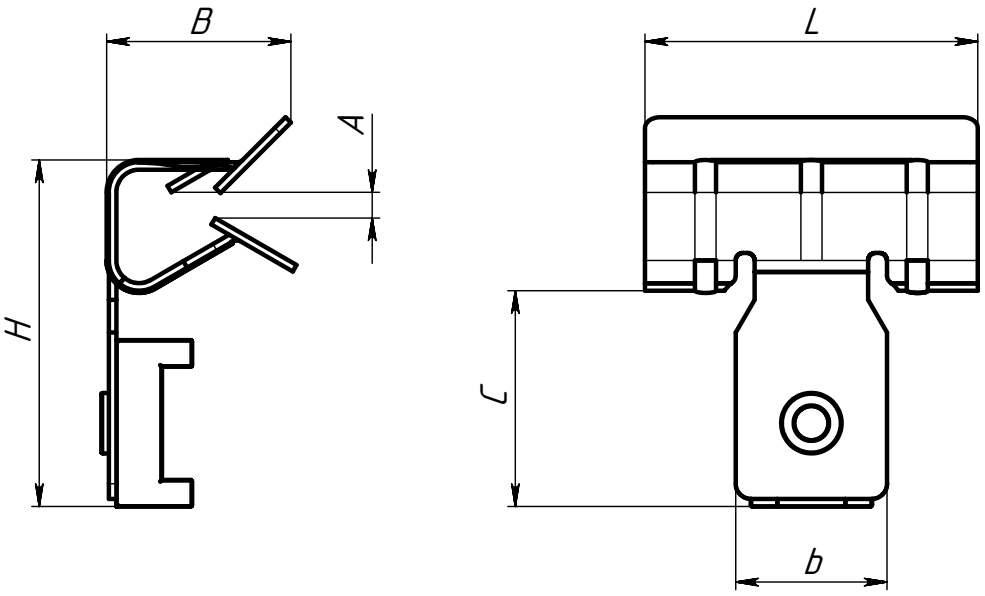

Артикул	A, мм	B, мм	H, мм	L, мм	b, мм	C, мм	Fmax, Н	Кг/шт
Б327СВ	2-7	22	30	32	13	20	150	0.014
Б3814СВ	8-14	28	43	44	19	25	150	0.023
Б31520СВ	15-20	28	49	44	19	25	150	0.024

1 *Размер для справок.
2 Радиус гиба обеспечивается инструментом.
3 Неуказанные предельные отклонения размеров H14, h14, ±t2/2.

Перв. примен.

Справ. №

Подп. и дата

Инв. № дубл.

Взам. инв. №

Подп. и дата

Инв. № подл.

Изм.	Лист	№ докум.	Подп.	Дата
Разраб.		Езерский		
Пров.				
Т. контр.				
Н. контр.				
Утв.				

Б3хxxxCB

Балочный зажим под нейлоновую стяжку внутренний

Лит.	Масса	Масштаб
	-	-
Лист	Листов 1	

Пружинная сталь 65Г, ГОСТ 2283-79

ООО "ПК МКТ"

Шифр:

Формат А4