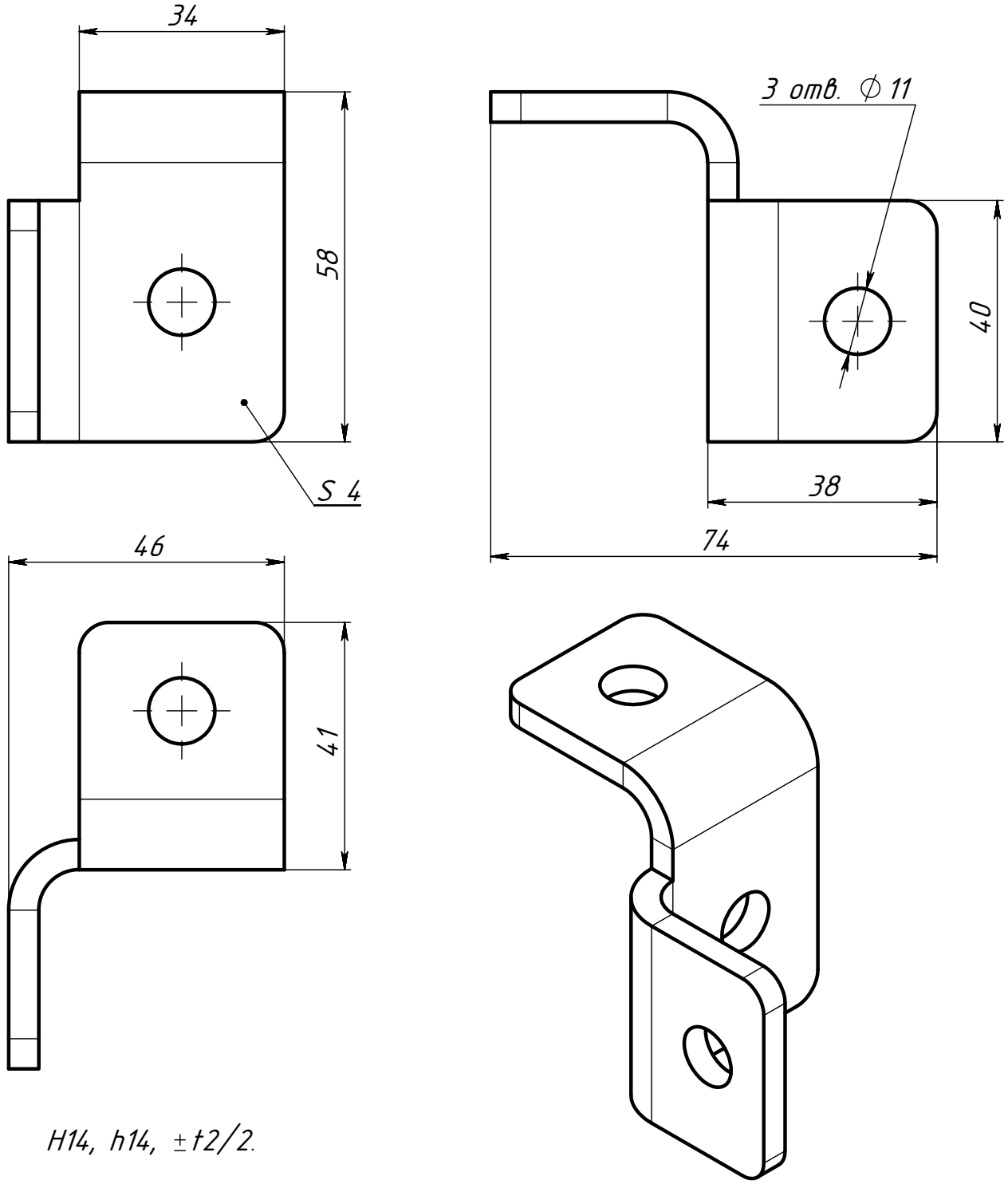

H14, h14, ±t2/2.

Изм.	Лист	№ докум.	Подп.	Дата	ОТЛ	
Разраб.		Езерский			Ответвитель левый	Лит. / Масса 0.11 / Масштаб 1:1
Пров.						Лист / Листов 1
Т. контр.						ООО "ПК МКТ"
Н. контр.						
Утв.						

Перв. примен. | Справ. № | Подп. и дата | Инв. № дубл. | Взам. инв. № | Подп. и дата | Инв. № подл.

Шифр:

Формат А4